15.96312.01

Charnière de douche Milano Premium Original avec platine trou oblong,

Matériau:	laiton
Finition:	chromé poli
Montage:	verre/mur 90°
Épaisseur du verre:	8 - 10 mm
Unité de vente (UV):	St
unité d'emballage (UE):	1.00
Forme:	carré
Mesures:	64 x 83 mm
Capacité de charge:	50 kg/paire

écartement réduit, étanchéité haute, système d'arrêt non visible avec 2 vis, s'ouvrant des deux côtés, vis cachées, pour verre sécurisé de 8 - 10 mm, dimensions de la porte max. 1000 x 2250 mm, arrêt indéxé réglable, avec arrêt 0° / +45° / -45°

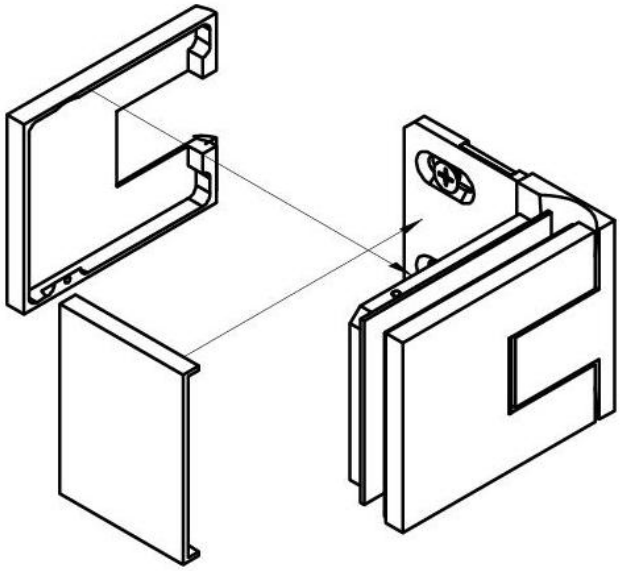

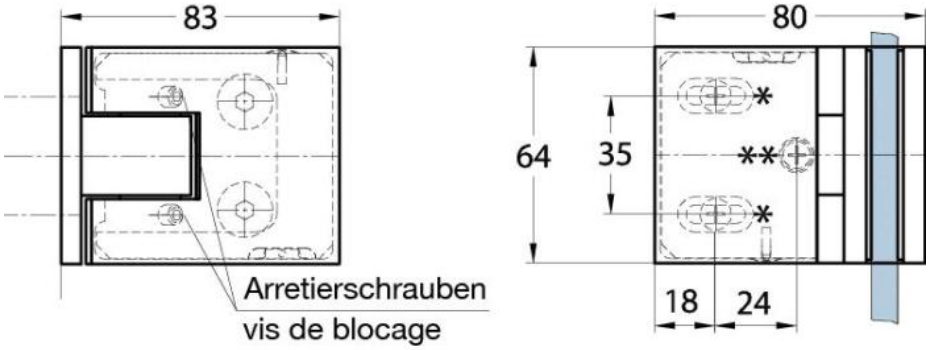
83
80
64
35
*
**
*
18
24
Arretierschrauben
vis de blocage

Detail X

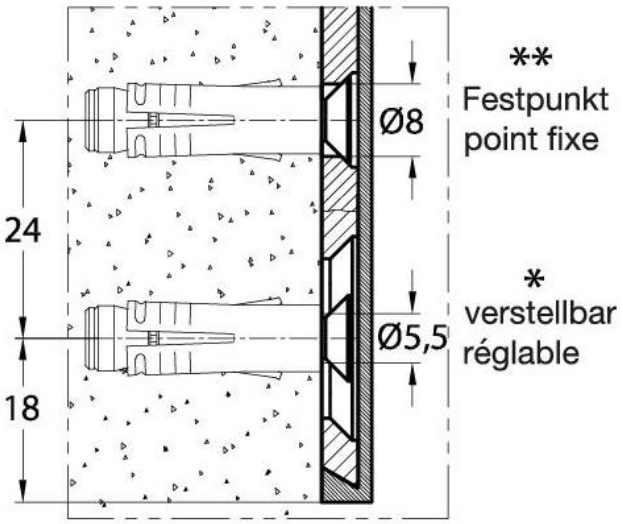

Ohne Dichtprofil / sans joint

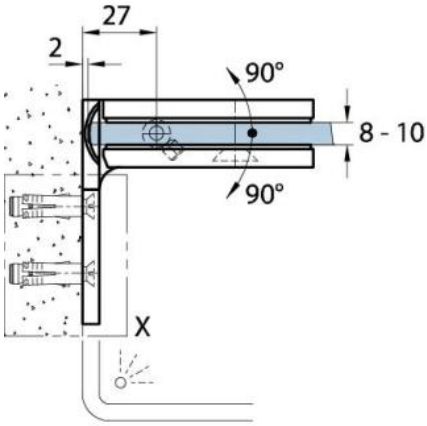
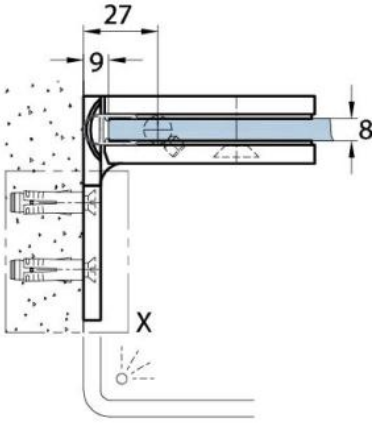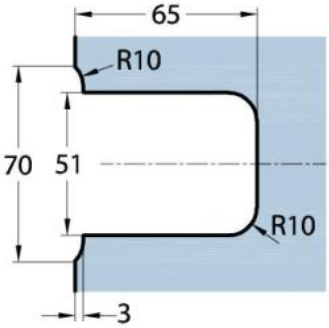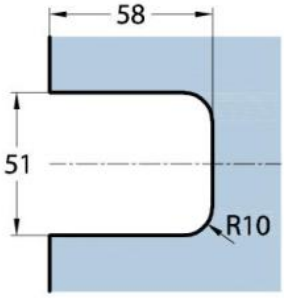
Mit Dichtprofil / avec joint