18.80013.22

Atrivant 80, guide haut supérieur à 4 voies

Matériau:	aluminium
Finition:	éloxé naturel EV1
Montage:	montage au plafond
Unité de vente (UV):	m
unité d'emballage (UE):	1.00
Longueur barre (L):	sur mesure
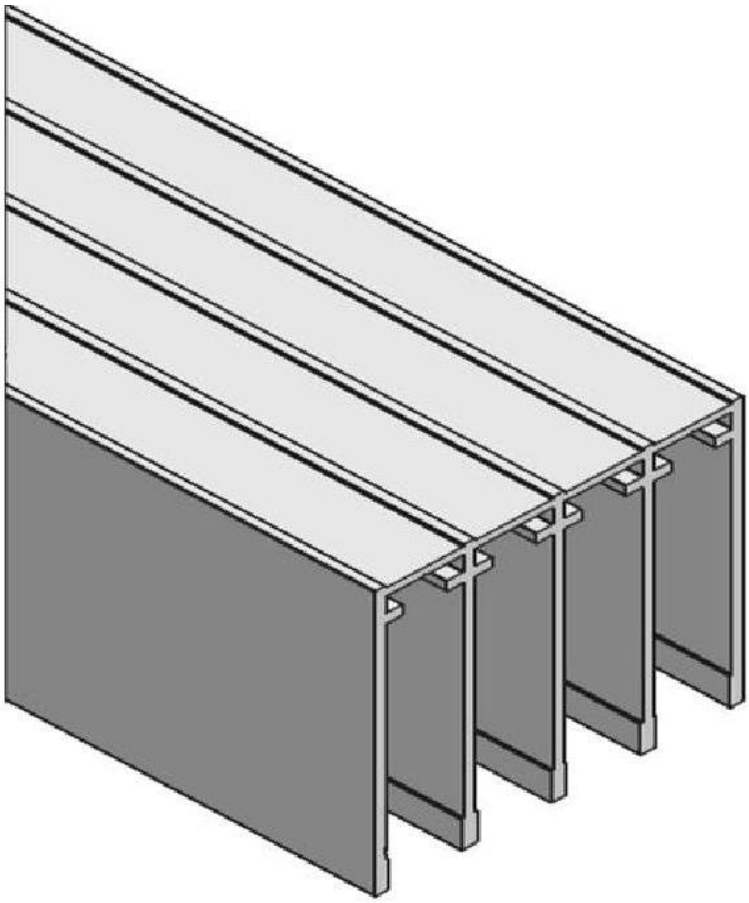
pour les installations avec COMFORT STOP & PERFECT CLOSE. Accessoires obligatoires : brosse autocollante pour rail de plafond haut