18.80023.22

Atrivant 80, hohe Deckenschiene, 5-bahnig

Material:	Aluminium
Ausführung:	naturfarbig eloxiert EV1
Montage:	Deckenmontage
Verkaufseinheit (VE):	m
Packungseinheit (PE):	1.00
Stangenlänge (L):	Nach Mass
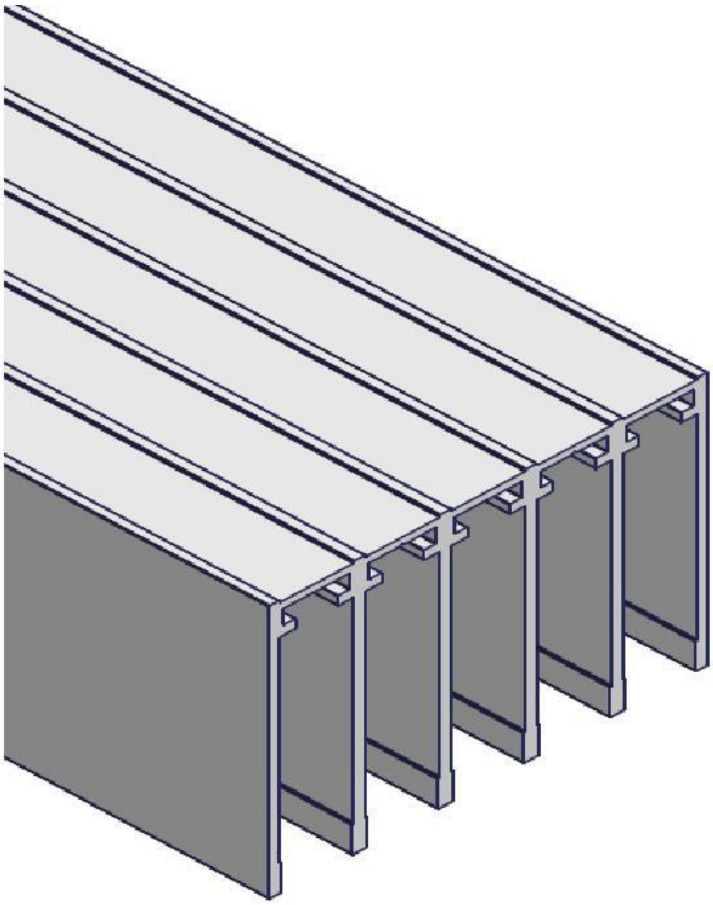
für Anlagen mit COMFORT STOP & PERFECT CLOSE. Obligatorisches Zubehör: Selbstklebende Bürstenleiste für hohe Deckenschiene