18.80041.22

Atrivant 80, Bodenlaufschiene gelocht, 4-bahnig
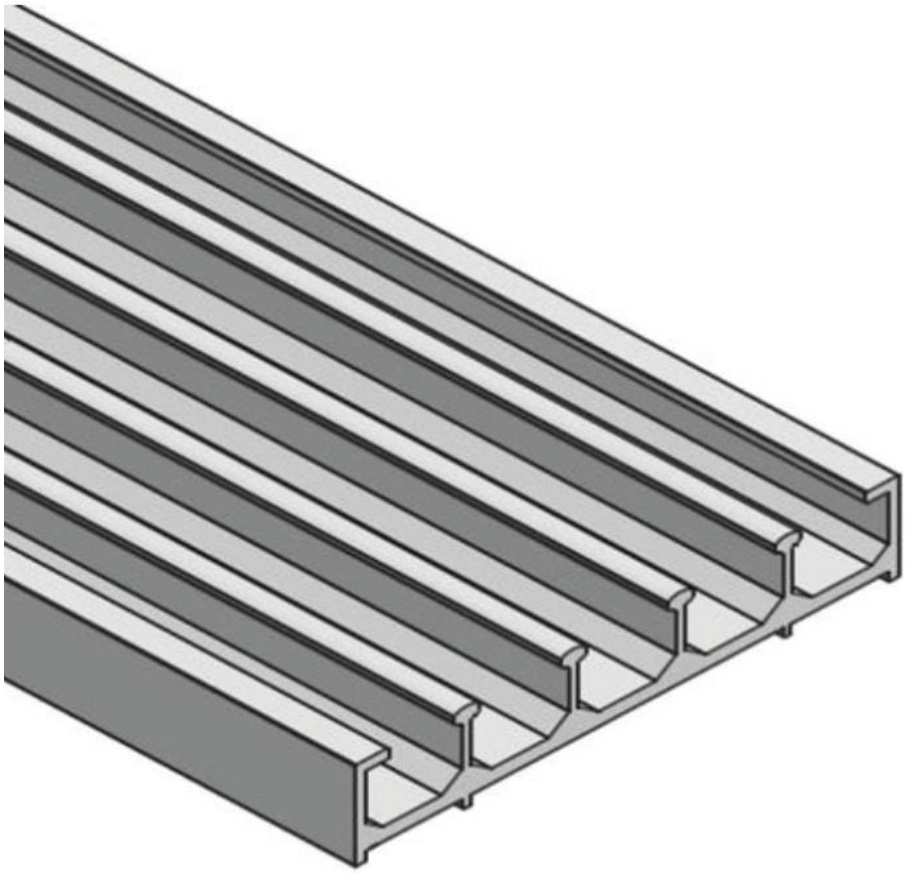
Material:	Aluminium
Ausführung:	naturfarbig eloxiert EV1
Montage:	Bodenmontage
Verkaufseinheit (VE):	St
Packungseinheit (PE):	1.00
Stangenlänge (L):	3996 mm