18.80041.22

Atrivant 80, rail de roulement au sol, percé, 4 voies
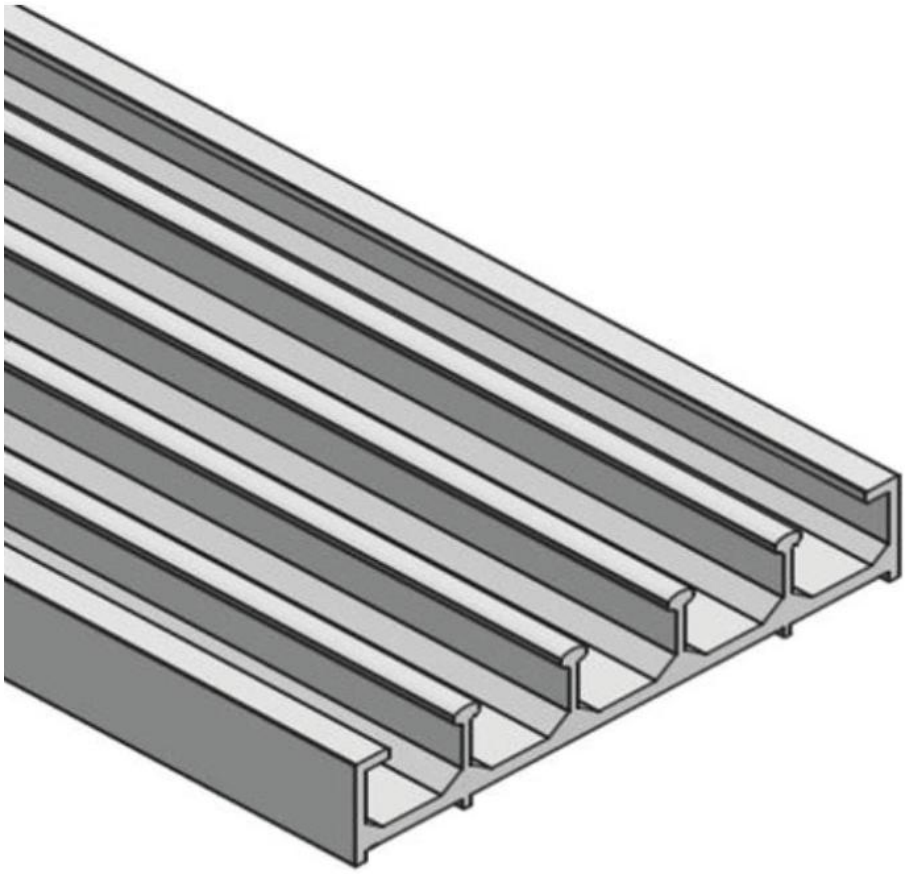
Matériau:	aluminium
Finition:	éloxé naturel EV1
Montage:	montage sol
Unité de vente (UV):	St
unité d'emballage (UE):	1.00
Longueur barre (L):	3996 mm