18.80043.22

Atrivant 80, Bodenlaufschiene gelocht, 4-bahnig
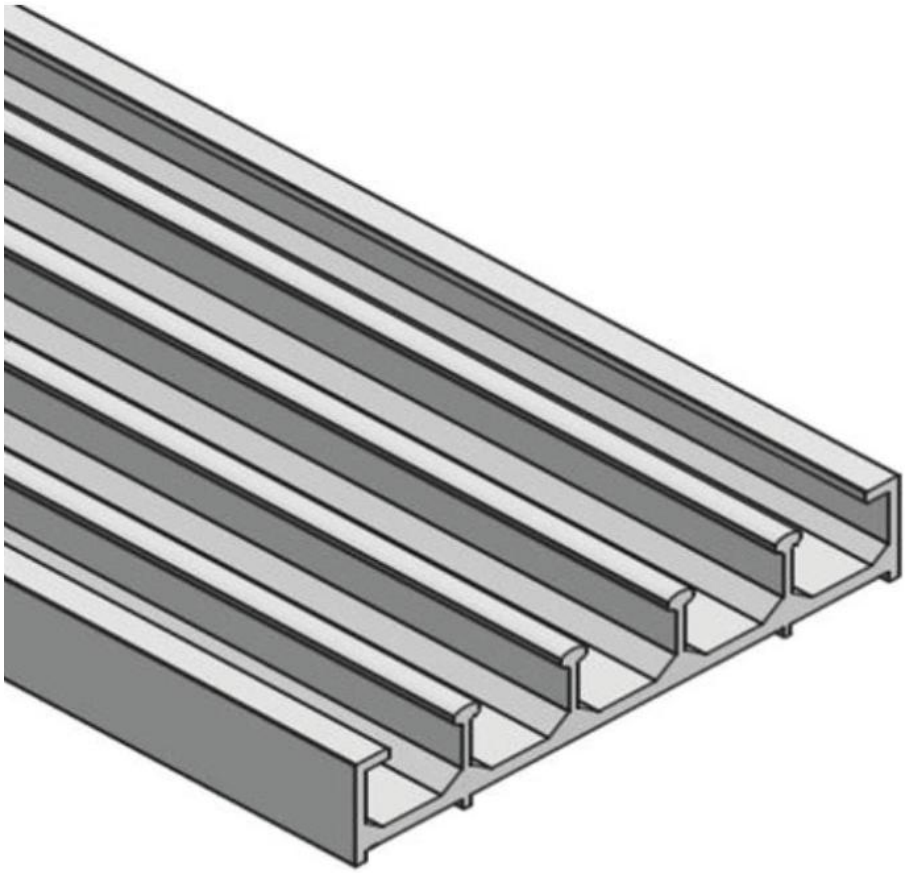
Material:	Aluminium
Ausführung:	naturfarbig eloxiert EV1
Montage:	Bodenmontage
Verkaufseinheit (VE):	m
Packungseinheit (PE):	1.00
Stangenlänge (L):	Nach Mass