18.80122.22

Atrivant 80, Laufschuhprofil

Material:	Aluminium
Ausführung:	naturfarbig eloxiert EV1
Glasstärke:	8 / 10 mm
Verkaufseinheit (VE):	St
Packungseinheit (PE):	1.00
Stangenlänge (L):	5996 mm
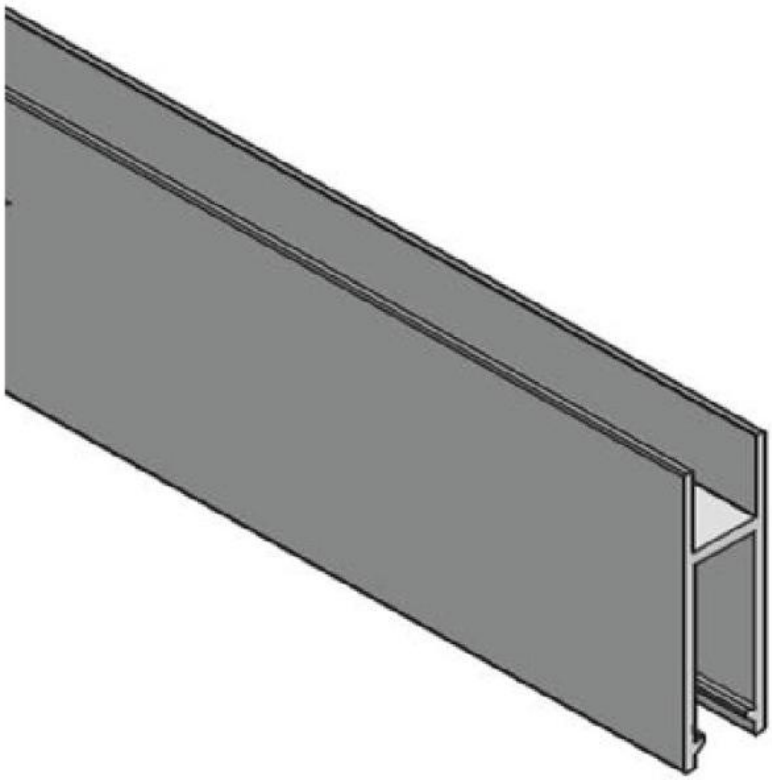
Obligatorisches Zubehör: Glasscheibenkleber zum Einschuhen der Glasscheiben in die Laufschuhprofile.