18.80123.22

Atrivant 80, profil de sabot
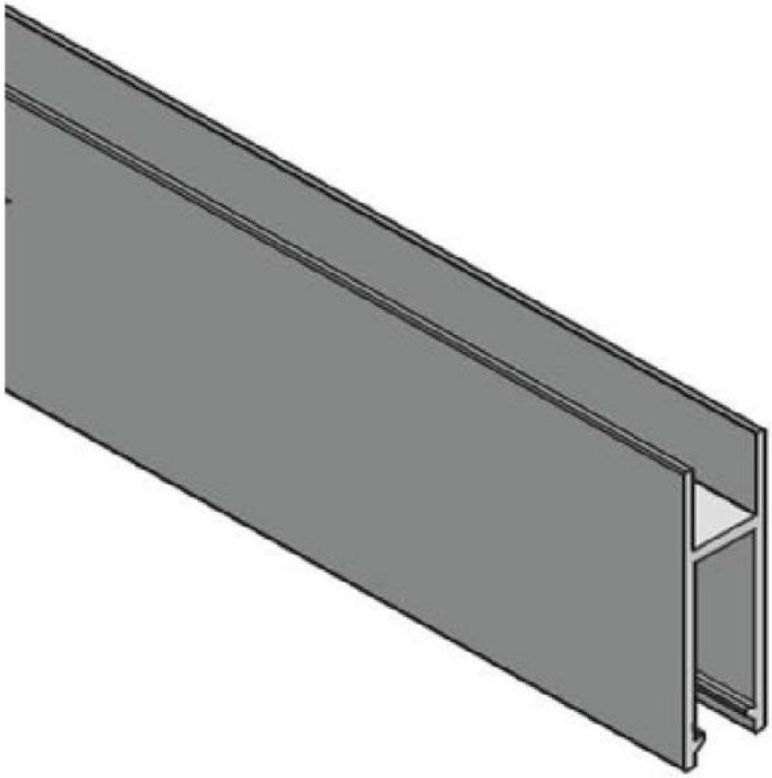
Matériau:	aluminium
Finition:	éloxé naturel EV1
Épaisseur du verre:	8 / 10 mm
Unité de vente (UV):	m
unité d'emballage (UE):	1.00
Longueur barre (L):	sur mesure