18.80123.25

Atrivant 80, Laufschuhprofil

Material:	Aluminium
Ausführung:	RAL 9016 verkehrsweiss
Glasstärke:	8 / 10 mm
Verkaufseinheit (VE):	m
Packungseinheit (PE):	1.00
Stangenlänge (L):	Nach Mass
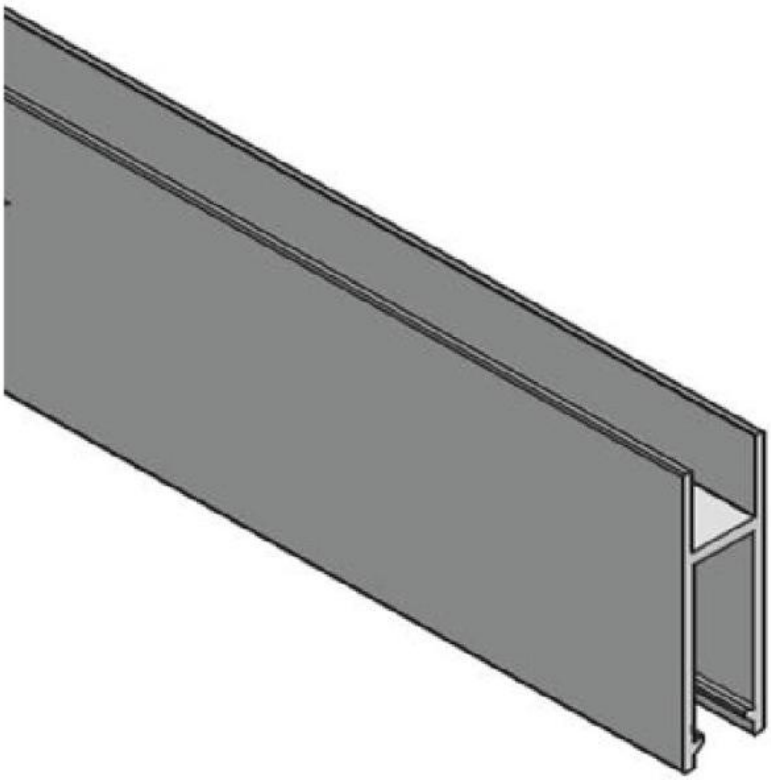
Obligatorisches Zubehör: Glasscheibenkleber zum Einschuhen der Glasscheiben in die Laufschuhprofile.