18.80169.97

Atrivant 80, Bürstenleiste mit U-Profil, Bürstenlänge 14 mm

Material:	verschiedene Bestandteile
Ausführung:	grau
Montage:	Bodenmontage
Verkaufseinheit (VE):	St
Packungseinheit (PE):	1.00
Stangenlänge (L):	2500 mm

zur Montage vertikal auf den Glasscheiben. Hinweis: Zum Schließen der Spalte zwischen zwei Glasflügeln im Überlappungsbereich der Scheiben bei 8 mm Glasdicke und zum Schließen des Spalts in der Anlagenmitte (im Stoß) bei zweiseitig, linearen Anlagen oder Anlagen über Eck ohne Pfosten

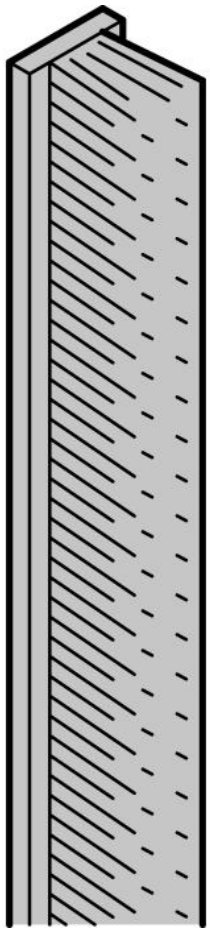

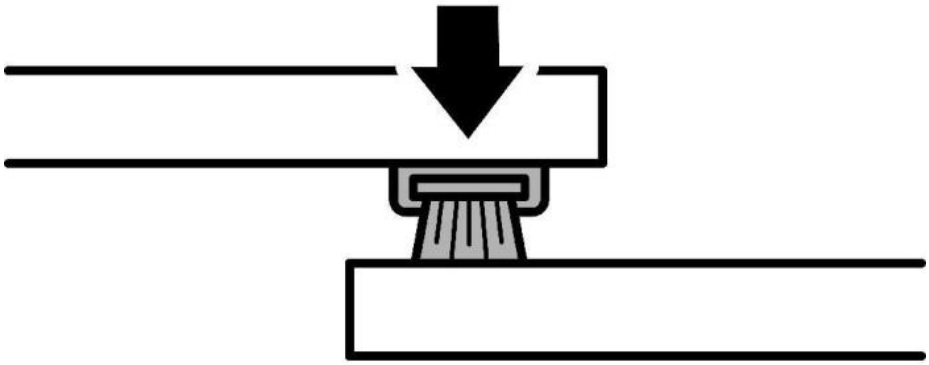

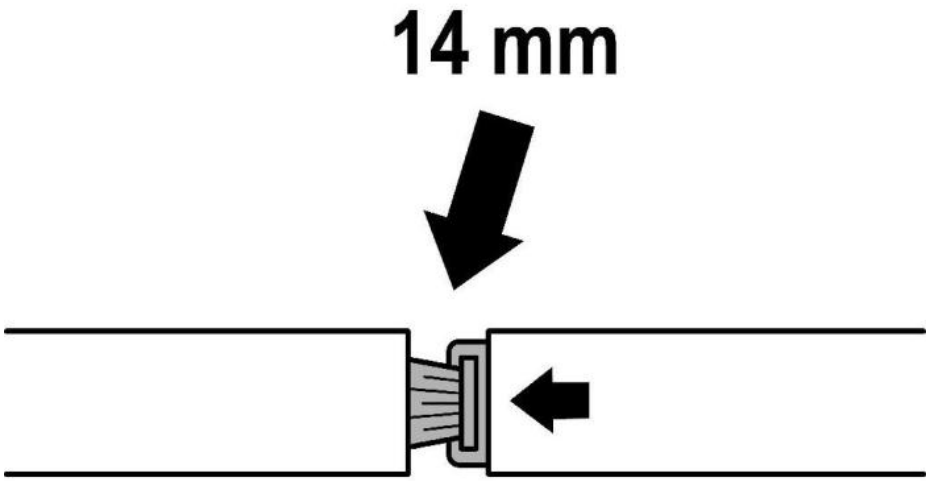
14 mm

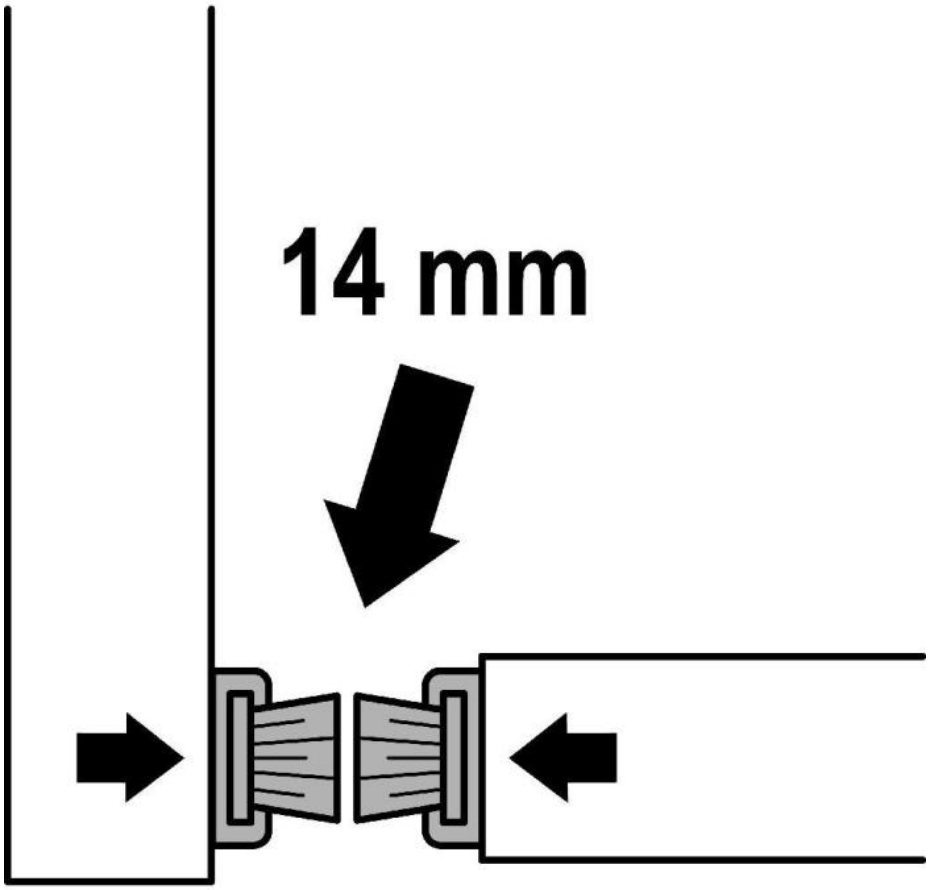
14 mm