18.80170.97

Atrivant 80, profil brosse avec profil U, longueur des brosses 12 mm

Matériau:	matériaux divers
Finition:	gris
Montage:	montage sol
Unité de vente (UV):	St
unité d'emballage (UE):	1.00
Longueur barre (L):	2500 mm

pour montage vertical sur les vitres

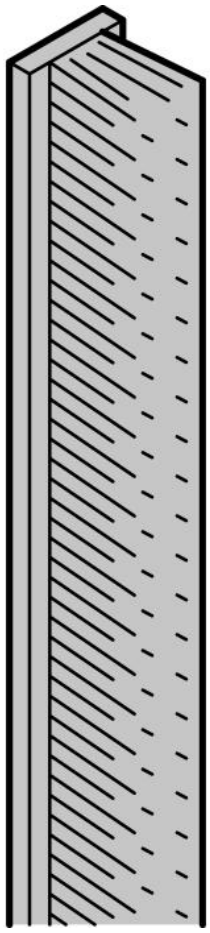

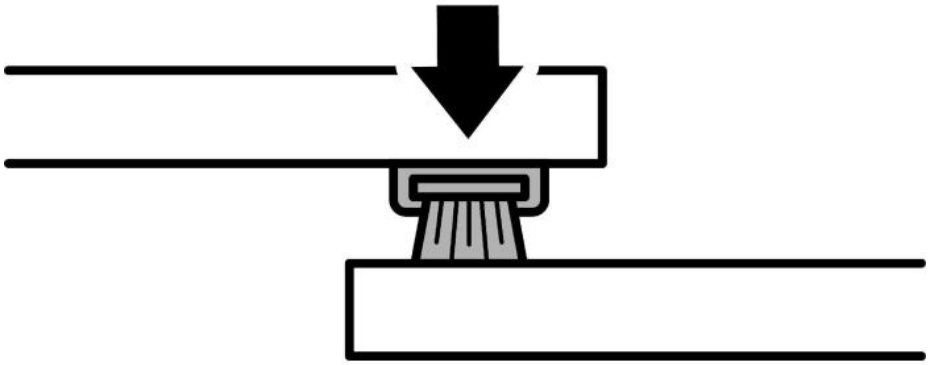

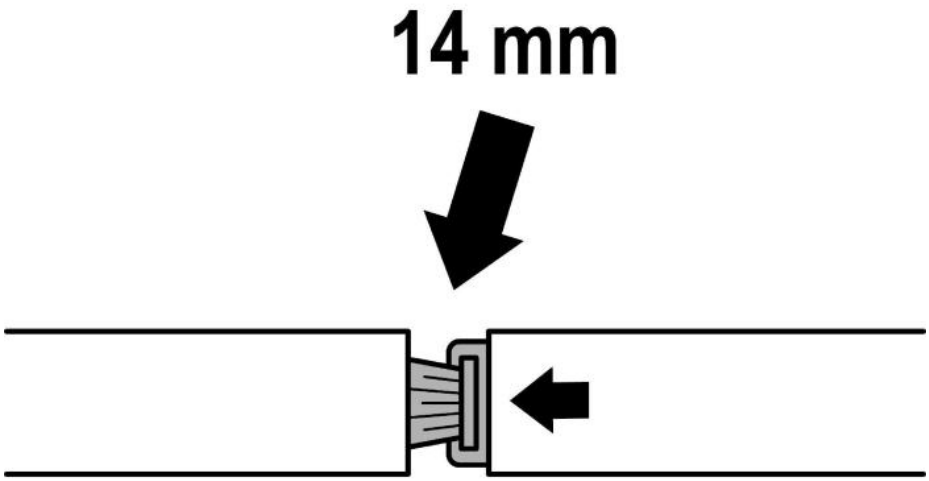
14 mm

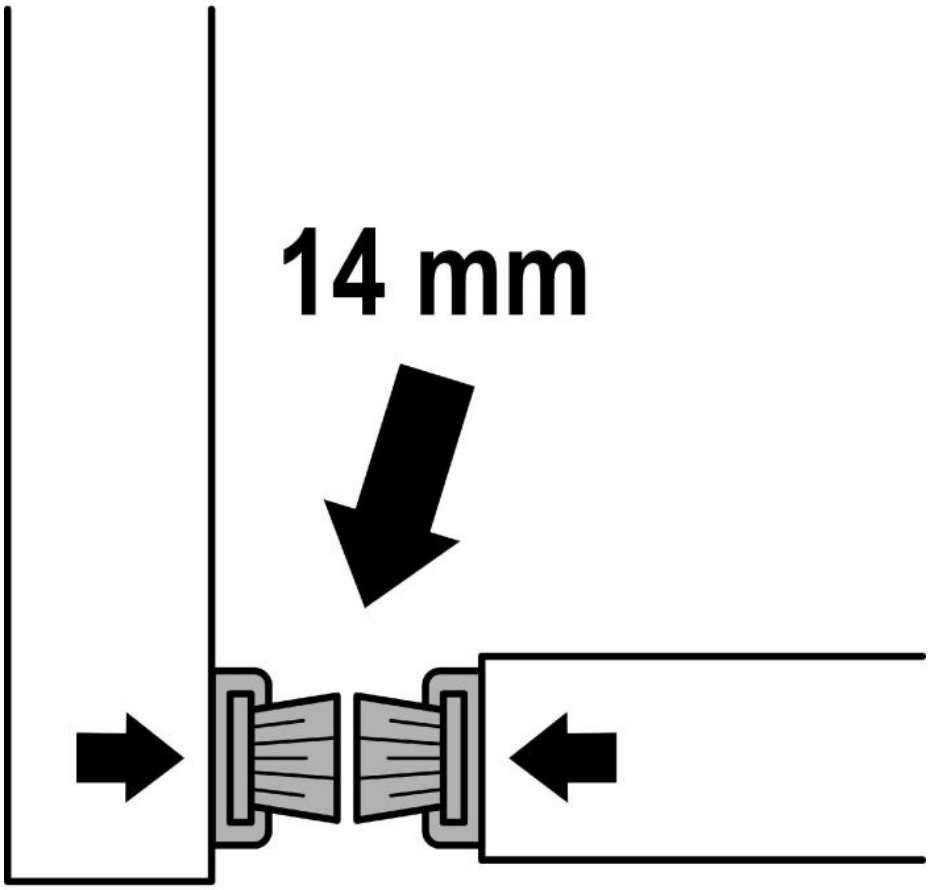
14 mm