## 84.30601.98

Garniture complète pour 1 porte de 26 - 40 kg, HAWA BANIO 40

| | |
|---|---|
| Matériau: | matériaux divers |
| Finition: | effet chromé |
| Unité de vente (UV): | St |
| unité d'emballage (UE): | 1.00 |
| Capacité de charge: | 26 - 40 kg/paire |
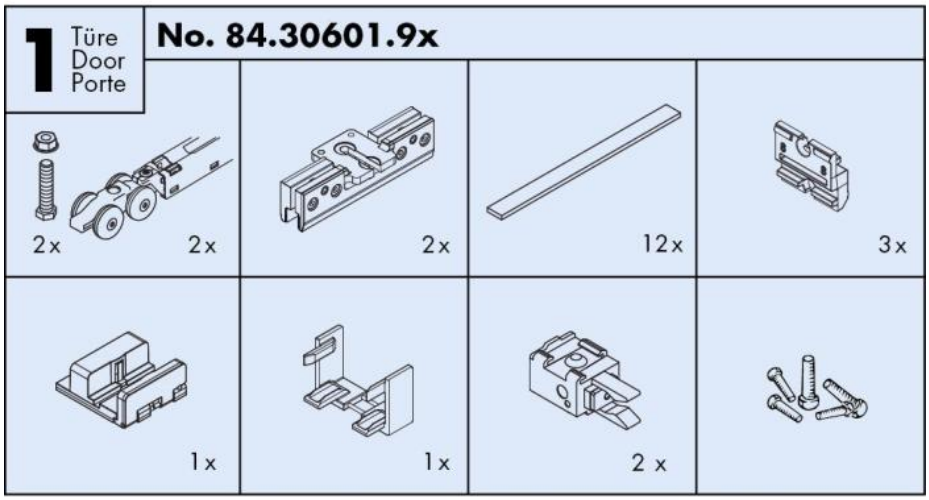
amortissement intégré