60.30292.16

Glastürscharnier Synera, schmale, hochkantige Lasche

Material:	Inox V2A
Ausführung:	gebürstet
Montage:	Glas/Wand 90°
Glasstärke:	8 - 10 mm
Verkaufseinheit (VE):	St
Packungseinheit (PE):	2.00
Form:	eckig
Glasbearbeitung:	Glasausschnitt
Tragkraft:	45 kg/Paar

selbstschliessend ab 15°, verstellbar um + / - 5°, mit Arretierung bei 90°, auch für Aussenanwendung geeignet

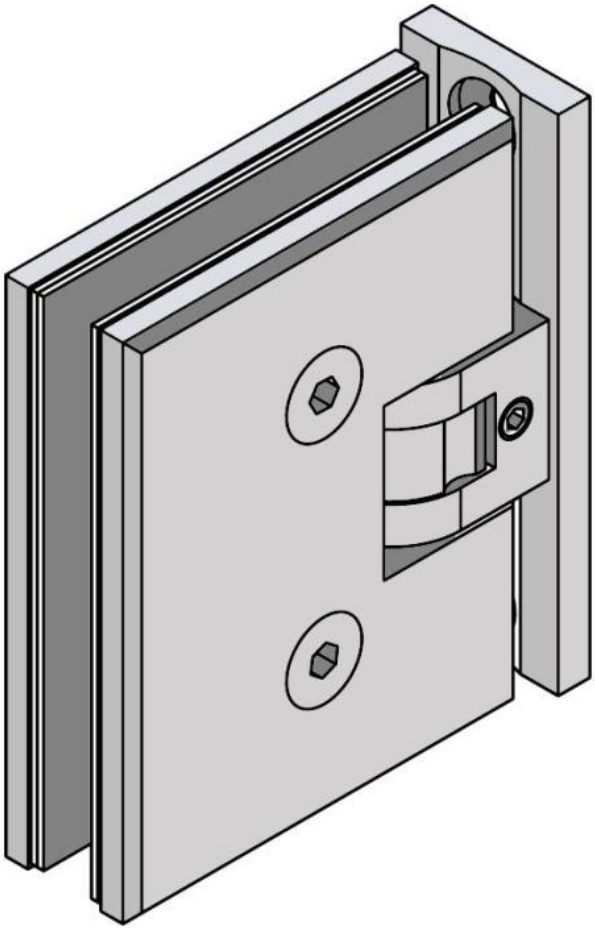

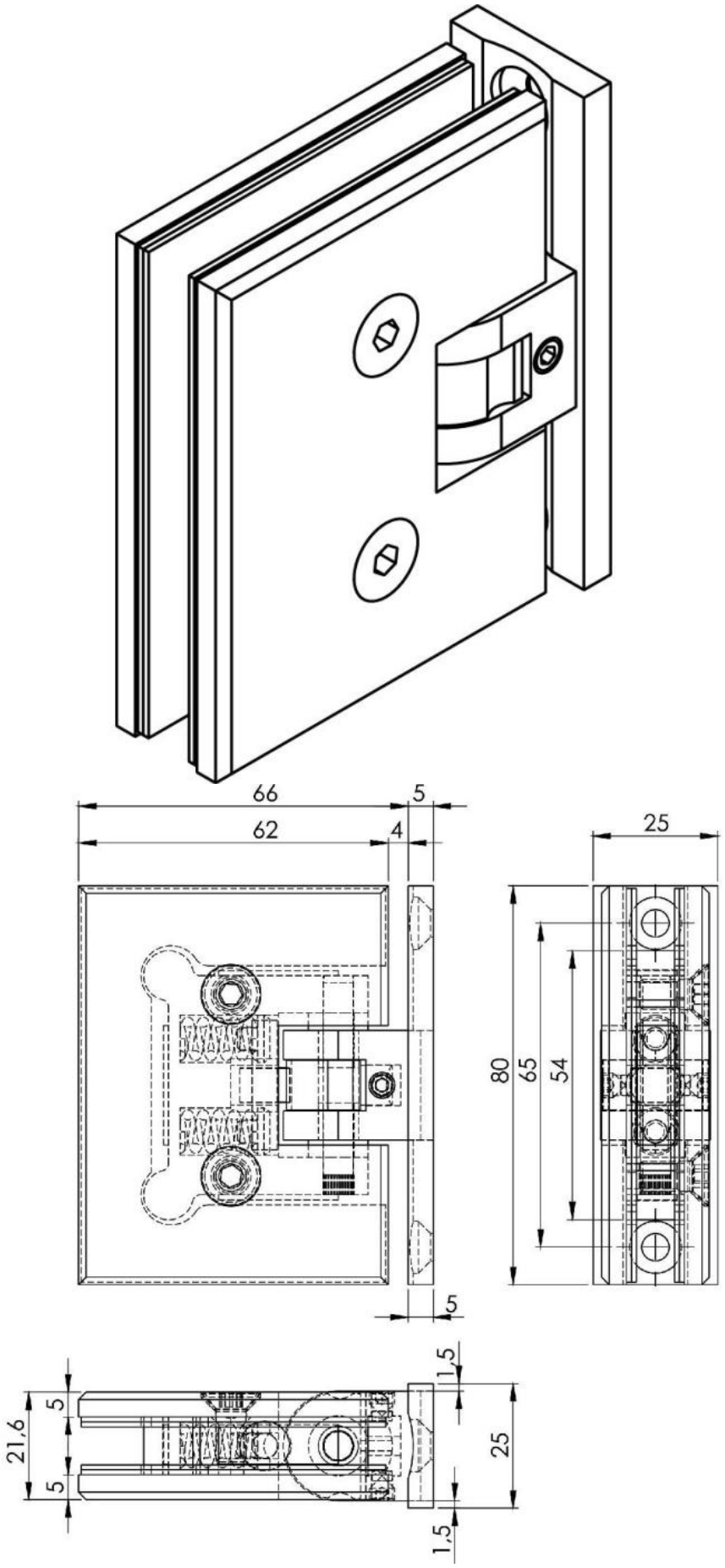
66
5
62
4
25
80
65
54
5
1,5
21,6
5
5
25
1,5

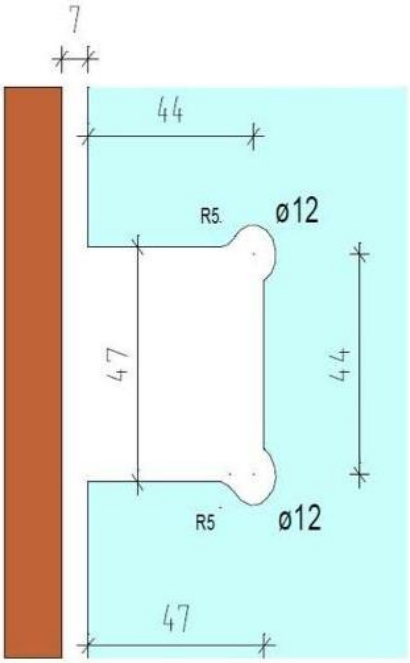
7
44
R5.
ø12
47
44
R5
ø12
47