60.30292.16

Glastürscharnier Synera, schmale, hochkantige Lasche

Material:	inox V2A
Finish:	brushed
Mounting:	glass/wall 90°
Glass thickness:	8 - 10 mm
Sales unit (SU):	St
Unit package:	2.00
Shape:	square
Glass processing:	Notch
Carrying capacity:	45 kg/pair

selbstschliessend ab 15°, verstellbar um + / - 5°, mit Arretierung bei 90°, auch für Aussenanwendung geeignet

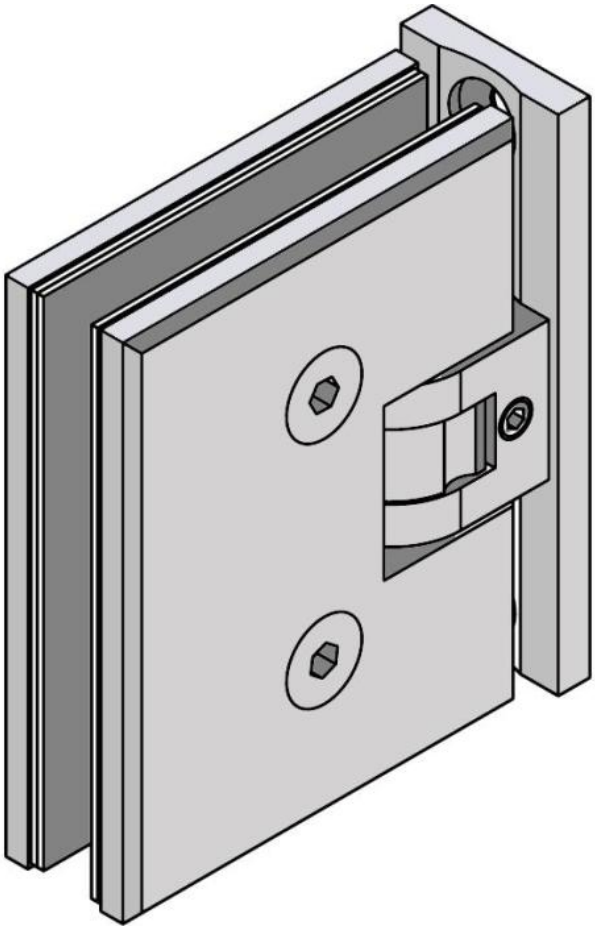

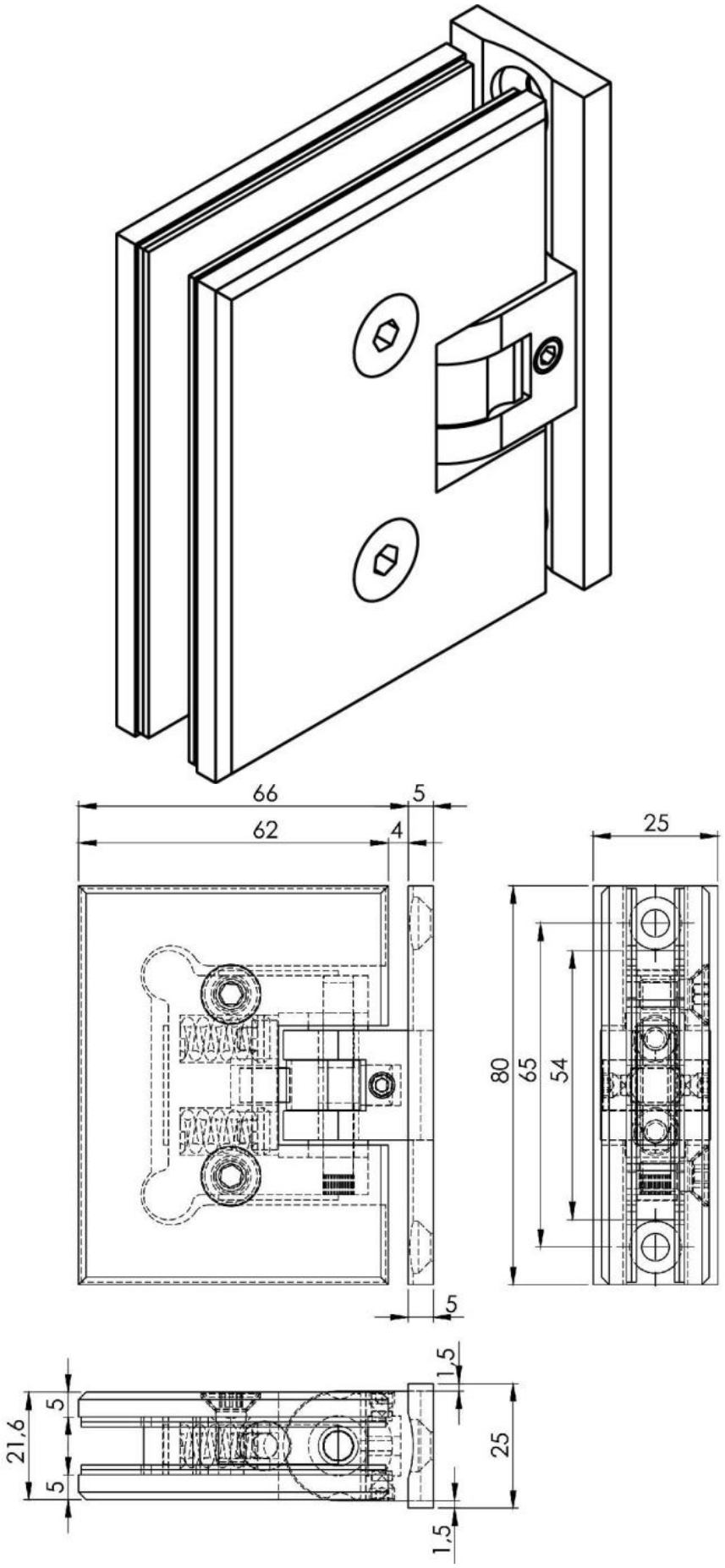
66
5
62
4
25
80
65
54
5
1,5
21,6
5
5
25
1,5

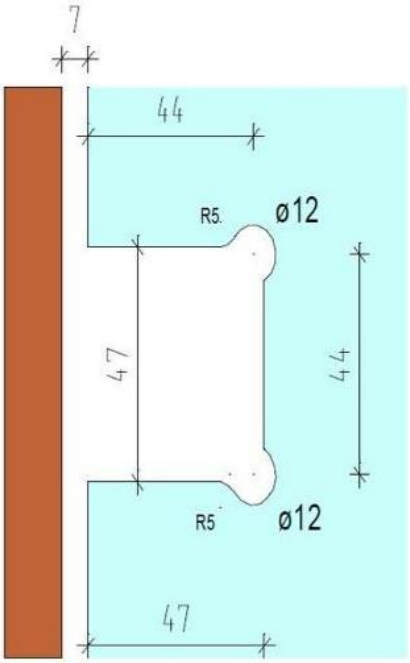
7
44
R5.
ø12
47
44
R5
ø12
47