59.49314.04

Duschtürknopf Kuboa mit einseitigem Anschlagspuffer

Material:	Messing
Ausführung:	Edelstahleffekt
Montage:	Glasmontage (Paar)
Glasstärke:	6 - 10 mm
Verkaufseinheit (VE):	Pr
Packungseinheit (PE):	1.00
Form:	eckig
Masse:	30 x 30 mm
Glasbearbeitung:	Glasbohrung : Ø10 mm
Gewinde:	M6

Anschlagspuffer nur auf einer Seite. Elegantes Design und zwei Vertiefungen für besseren Halt beim Öffnen, inkl. Gummidichtungen

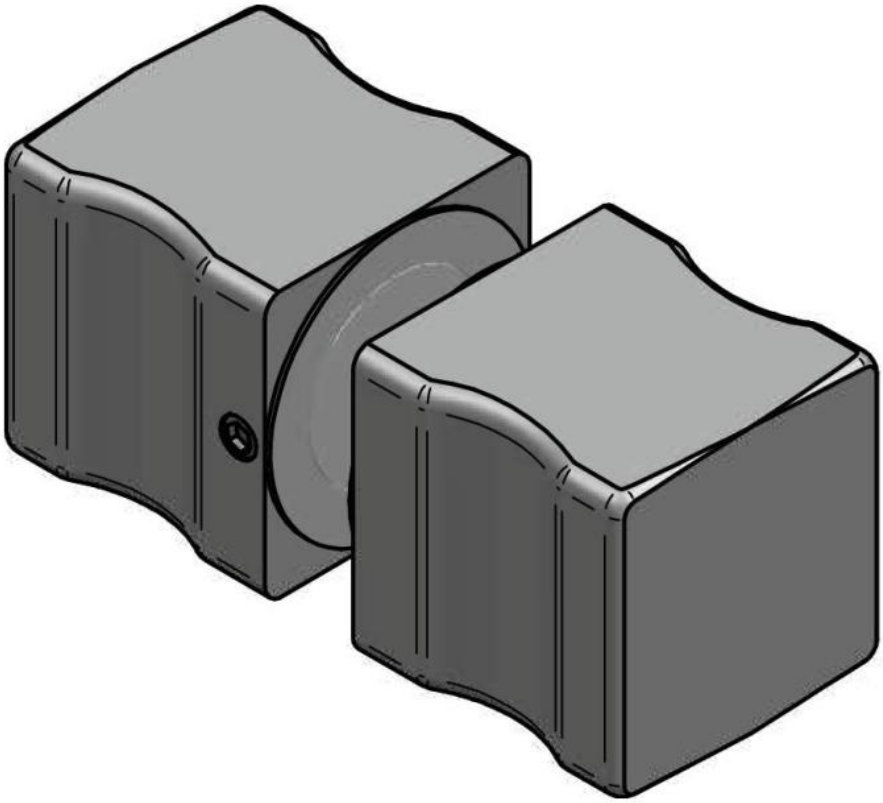

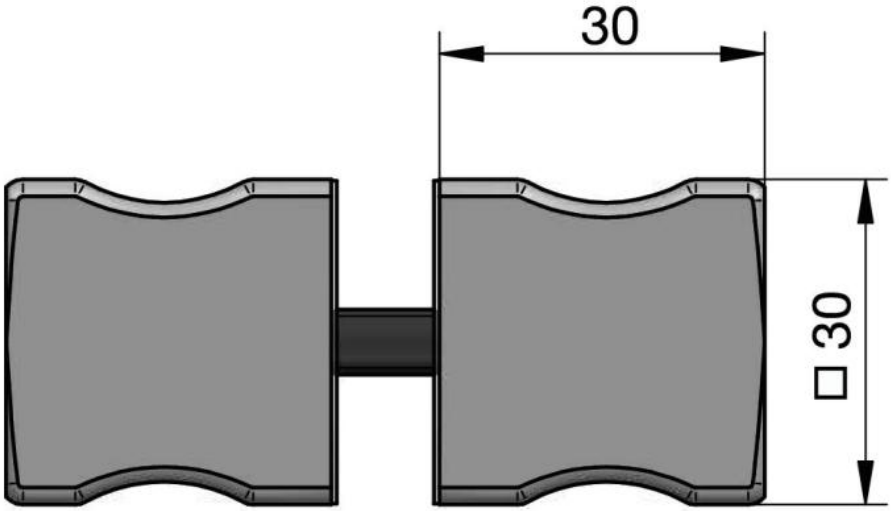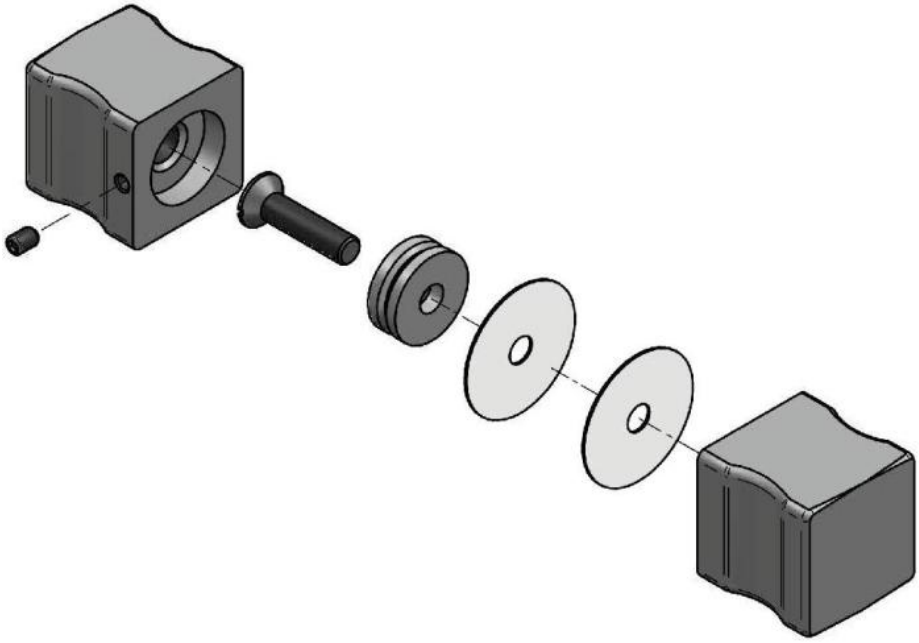
30
□30