31.85011.01

Duschtürscharnier Fina N mit einseitiger Lasche

Material:	brass
Finish:	chrome polished
Mounting:	glass/wall
Glass thickness:	6 / 8 / 10 mm
Sales unit (SU):	St
Unit package:	1.00
Shape:	square
Carrying capacity:	50 kg/pair

in der Nulllage stufenlos einstellbar, Feststellung +/- 90°, max. Türbreite 1000 mm, automatische Öffnung, bzw. Schliessung ab 15°. Für eine Tür schwerer als 40 Kg und breiter als 900 mm empfehlen wir, 3 Scharniere einzusetzen

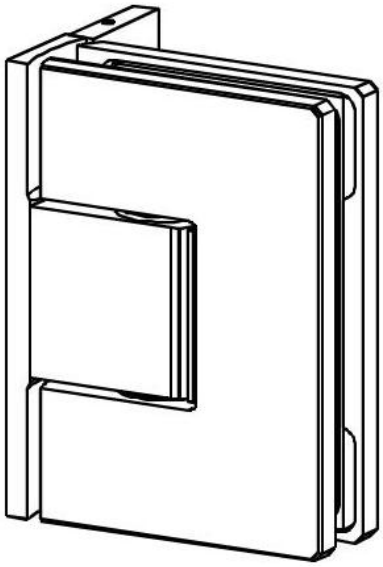

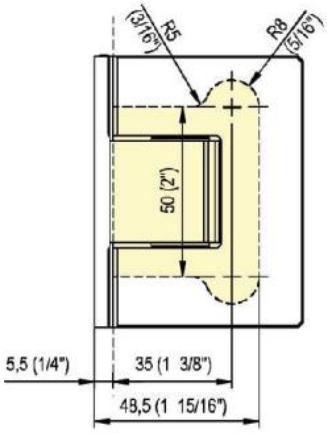
R5
(3/16")
R8
(5/16")
50 (2")
5,5 (1/4")
35 (1 3/8")
48,5 (1 15/16")

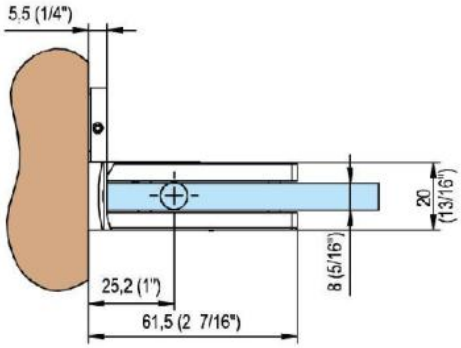
5,5 (1/4")
20
(13/16")
8 (5/16")
25,2 (1")
61,5 (2 7/16")

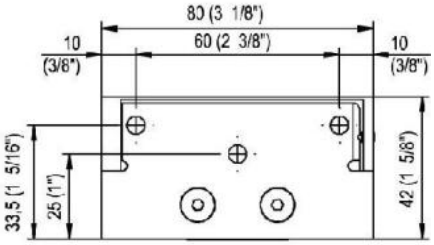
80 (3 1/8")
60 (2 3/8")
10
(3/8")
10
(3/8")
33,5 (1 5/16")
25 (1")
42 (1 5/8")

automatische Öffnung,
bzw. Schliessung ab 15°

ouverture et fermeture
automatique à partir de 15°