31.20212.27

Drehtürschloss Helvetia, für KABA-Zylinder

Material:	aluminium
Finish:	BlackLine RAL 9005 matt
Mounting:	DIN right
Glass thickness:	10 mm
Sales unit (SU):	St
Unit package:	1.00
Measures:	160 x 100 mm

Drücker nicht mitgeliefert, muss separat bestellt werden

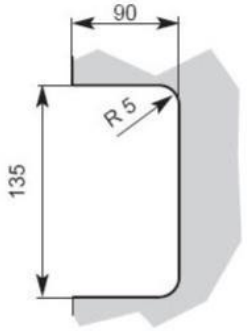
90
R 5
135

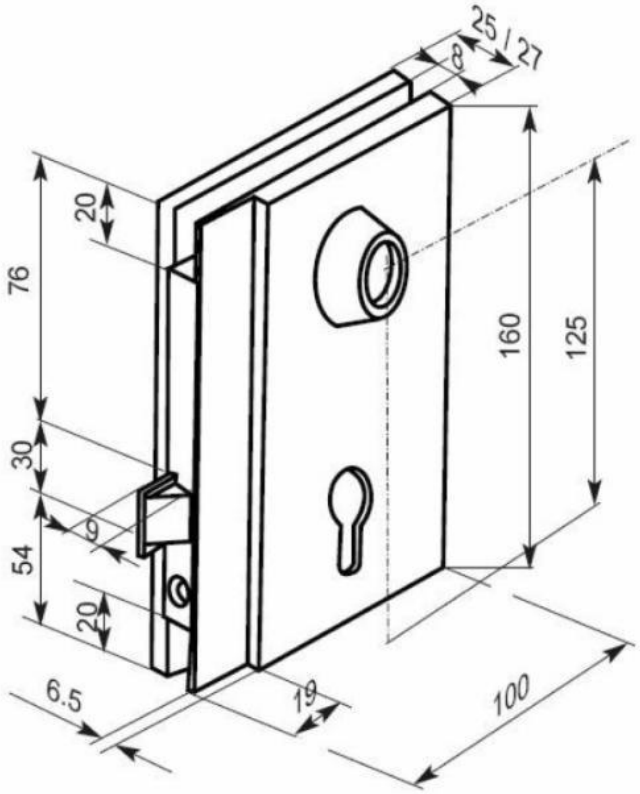
25
27
8
20
76
30
9
54
20
6.5
19
100
160
125