01.60010.16

Pfostenpaar für Tischabtrennung / Hustenschutz / Spuckschutz

Material:	inox V2A
Finish:	brushed
Glass thickness:	6 - 10 mm
Sales unit (SU):	Pr
Unit package:	1.00
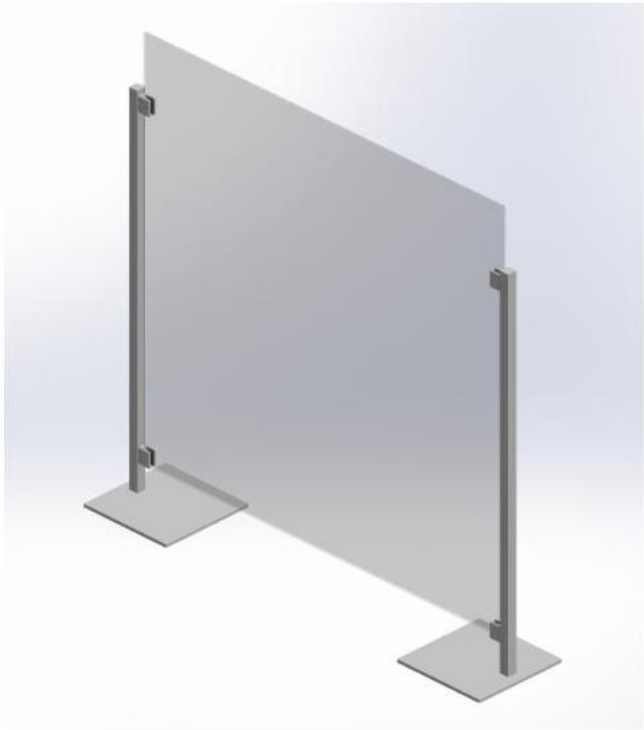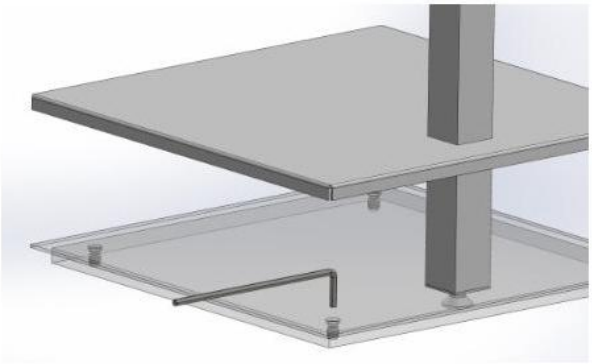
enthält: 1 Pfosten 1200 x 30 x 30 mm links inkl. 2 Klemmen, untere mit Glasauflageplatte,1 Pfosten 1200 x 30 x 30 mm rechts inkl. 2 Klemmen, untere mit Glasauflageplatte, Bohrungen für Klemmen auf Höhe ab Boden 100 und 700 mm, max. Glashöhe ab Boden 1800 mm, Glasbreite max. 1200 mm, 2 x Bodenplatte 300 x 300 x 12 mm mit versteckten Auflagen um unebene Böden auszugleichen, 2 x Schrauben und Abdeckungen. Glas wird nicht mitgeliefert