01.60011.16

Mittelpfosten für Tischabtrennung / Hustenschutz / Spuckschutz

Material:	inox V2A
Finish:	brushed
Glass thickness:	6 - 10 mm
Sales unit (SU):	St
Unit package:	1.00
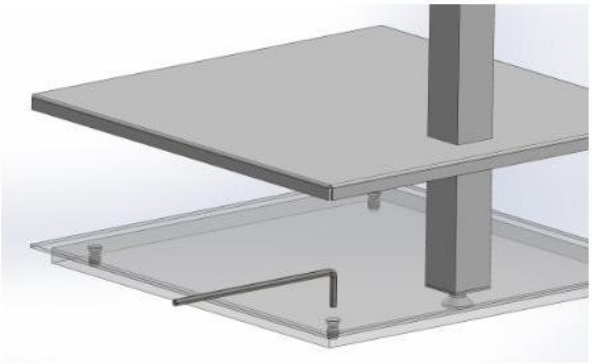
Glas wird nicht mitgeliefert. Pfosten inkl. 4 Klemmen, untere mit Glasauflageplatte, Pfosten 1200 x 30 x 30 mm, Bohrungen für Klemmen auf Höhe ab Boden 100 und 700 mm, max. Glashöhe ab Boden 1800 mm, Glasbreite max. 1200 mm, Bodenplatte 300 x 300 x 12 mm mit versteckten Auflagen um unebene Böden auszugleichen