01.60011.16

Poteau central pour cloison de table / protecteur hygiénique

Matériau:	inox V2A
Finition:	brossé
Épaisseur du verre:	6 - 10 mm
Unité de vente (UV):	St
unité d'emballage (UE):	1.00
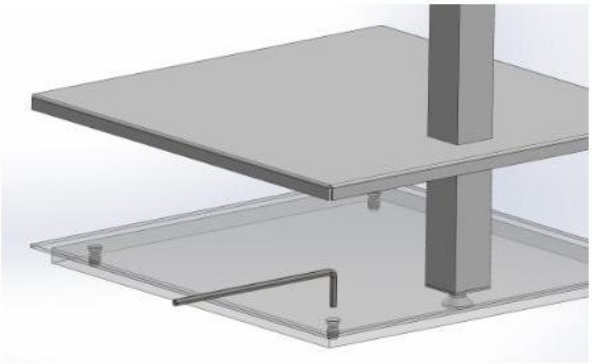
le verre n'est pas inclus. Poteau livré avec 4 pinces à verre, pinces inférieures avec plaque de sécurité, poteau 1200 x 30 x 30 mm, trous pour pinces à 100 et 700 mm du sol, hauteur max. du verre 1800 mm du sol, largeur max. du verre 1200 mm, socle 300 x 300 x 12 mm avec cache plaque et niveau pour ajustement