29.70158.07

Charnière de douche BH 112, platine de fixation à l'extérieure

Matériau:	laiton
Finition:	BlackLine RAL 9005 mat
Montage:	verre/mur, DIN droite
Épaisseur du verre:	8 mm
Unité de vente (UV):	St
unité d'emballage (UE):	2.00
Capacité de charge:	40 kg/paire

s'ouvrant vers l'extérieur, avec système de levage, la porte se lève de 5 mm à l'ouverture, fermeture automatique à partir de 90°, avec trou oblong, vis cachées, garantie de 6 ans

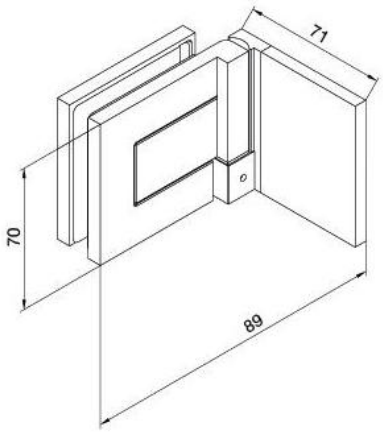

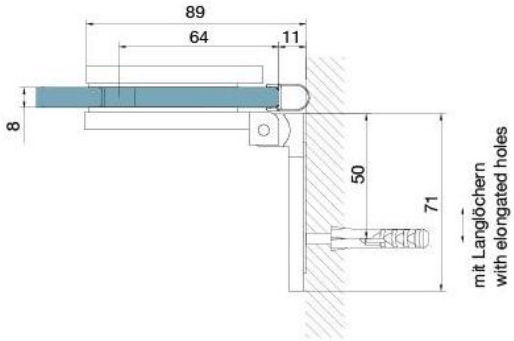
8
89
64
11
50
71
mit Langlöchern
with elongated holes

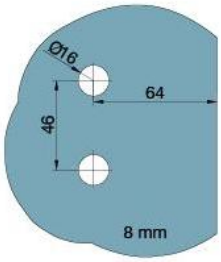
Ø16
64
46
8 mm

Tür | door