29.70180.07

Duschtürscharnier BF 112

Material:	Messing
Ausführung:	BlackLine RAL 9005 matt
Montage:	Glas/Wand
Glasstärke:	8 mm
Verkaufseinheit (VE):	St
Packungseinheit (PE):	2.00
Tragkraft:	45 kg/Paar

mehrfach und stufenlos einstellbare Nullstellung, Selbstschliessfunktion ab 20° (innen / aussen), nicht sichtbare Verschraubung

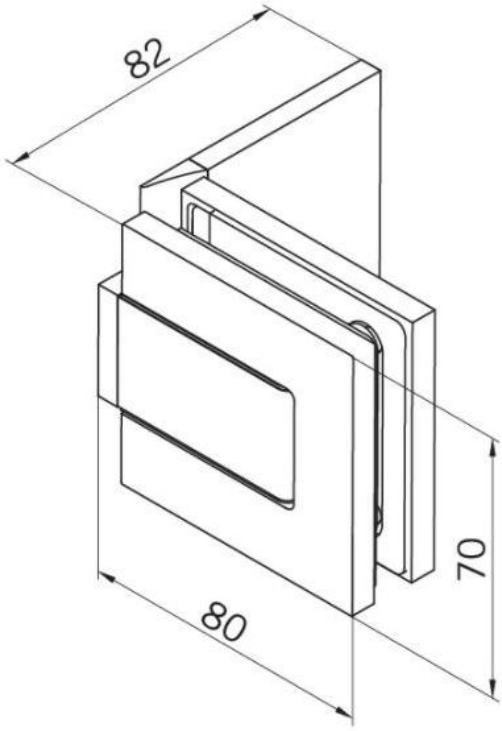
82
70
80

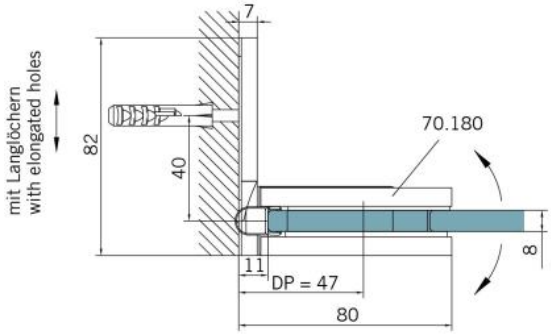
mit Langlöchern
with elongated holes
7
82
40
70.180
8
11
DP = 47
80

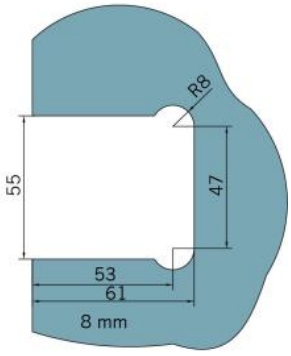
R8
55
47
53
61
8 mm

Tür I door

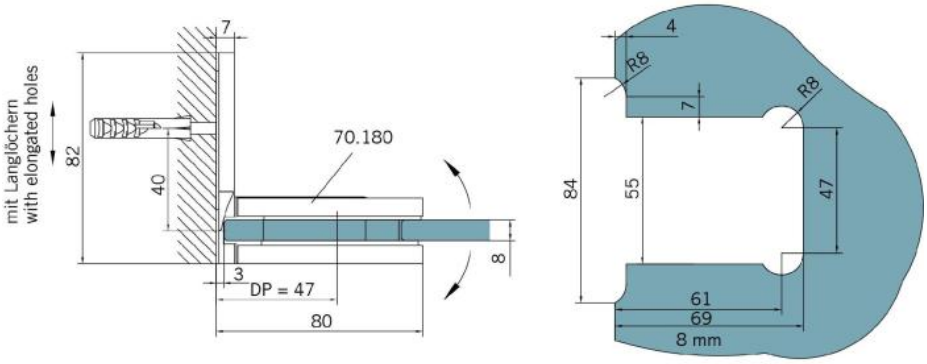
mit Langlöchern
with elongated holes
82
40
7
3
DP = 47
80
70.180
8
4
R8
7
R8
84
55
47
61
69
8 mm

Tür I door