35.40000.36

Pince à verre, modèle F4, sans caoutchouc

Matériau:	inox V2A
Finition:	BlackLine RAL 9005 mat
Montage:	montage plat
Unité de vente (UV):	St
unité d'emballage (UE):	4.00

pour montage intérieur, les caoutchoucs doivent être commandés séparément

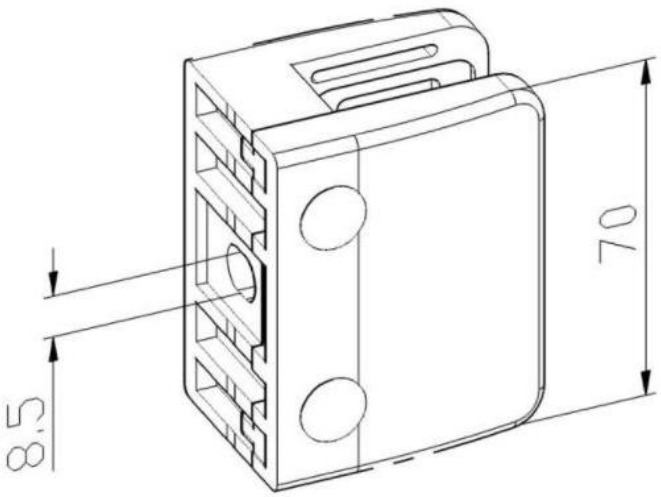
70
8.5

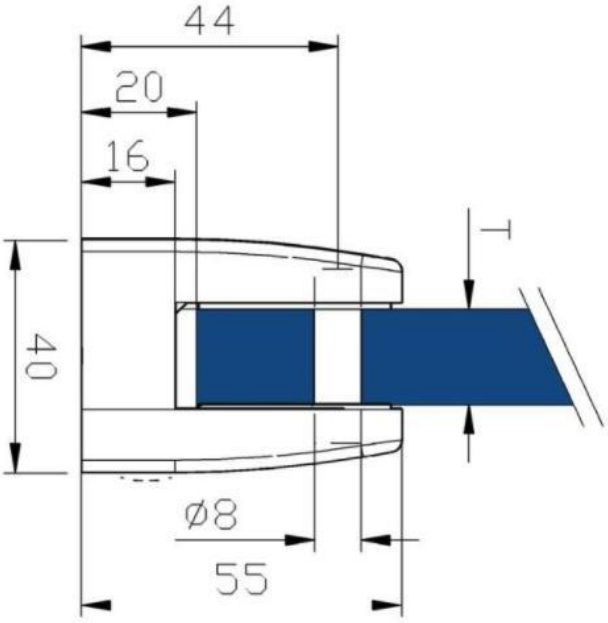
44
20
16
T
40
ø8
55