31.87000.22

Fluido+ 70, Komplett-Set für 1 Schiebetür, einflügelig, 2 x Soft-Close

Material:	Aluminium
Ausführung:	naturfarbig eloxiert EV1
Montage:	Decken-/Wandmontage
Glasstärke:	8 - 12 mm
Verkaufseinheit (VE):	St
Packungseinheit (PE):	1.00
Stangenlänge (L):	2000 mm
Tragkraft:	70 kg/Garnitur

enthält: 1 x Laufschiene 2000 mm, 2 x Soft-Close, 2 x Rollwagen zum Klemmen, 1 x Bodenführung, Türbreite mind. 650 mm, **seitliche Abdeckungen bitte separat bestellen**

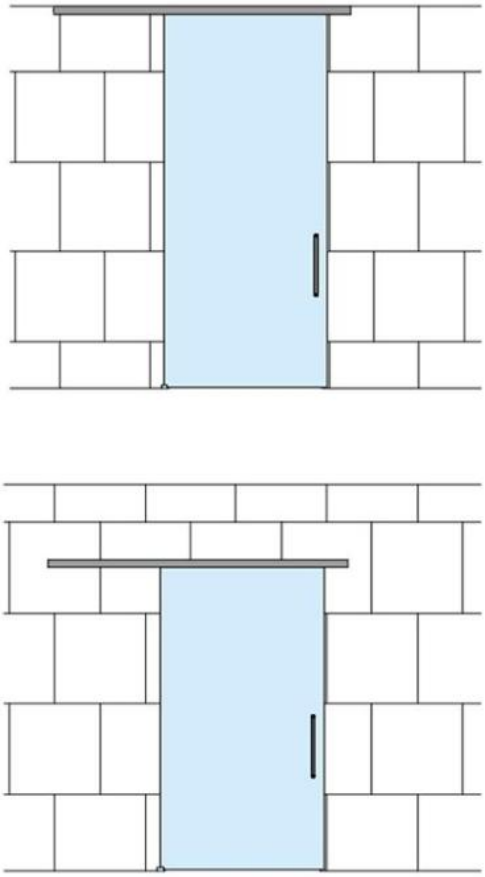

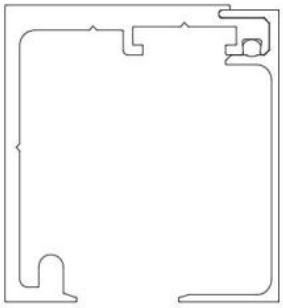

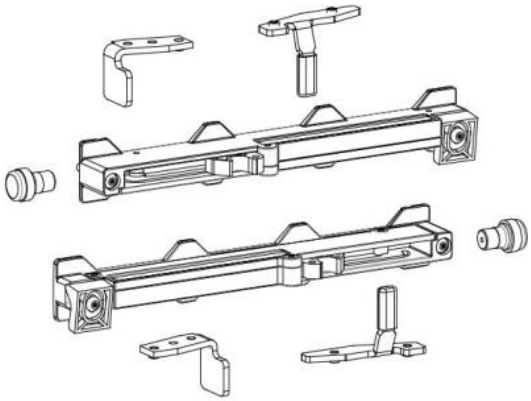

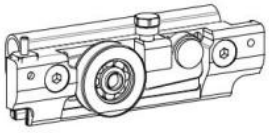

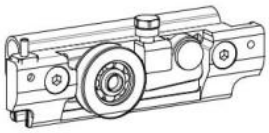

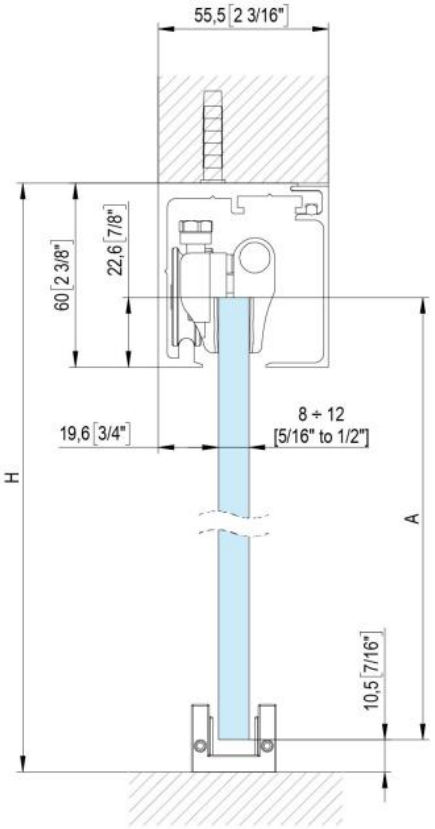

A = H - 48
[A = H - 1 7/8"]

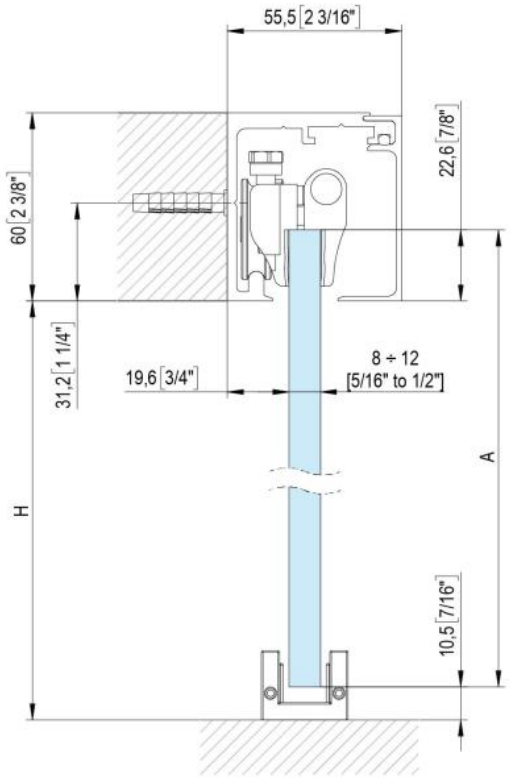

A = H + 12
[A = H + 1/2"]