97.46704.02

Komplett-Set für französischen Balkon, stirnseitig aufgesetzt, schwarze und graue Dichtungen

Material:	brass
Finish:	matt velour
Mounting:	wall assembly
Glass thickness:	16.76 mm
Sales unit (SU):	Pr
Unit package:	1.00
Shape:	square
Bar length (L):	1000 mm

enthält: 2 x Profil, 4 x Abdeckung, 2 x innere Dichtung und 2 x äussere Dichtung schwarz, 2 x innere Dichtung und 2 x äussere Dichtung grau, nach Mass

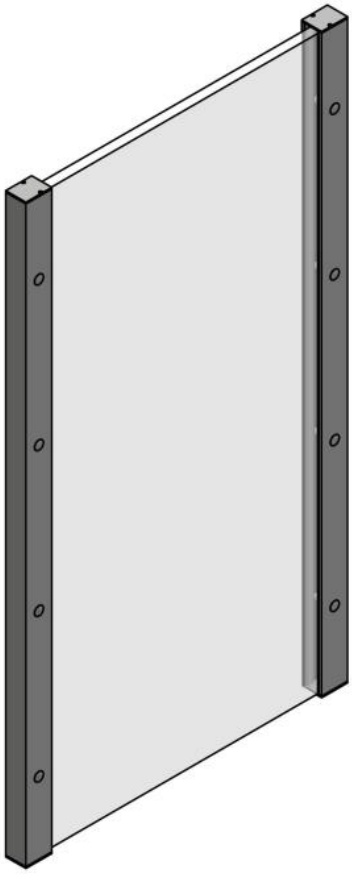

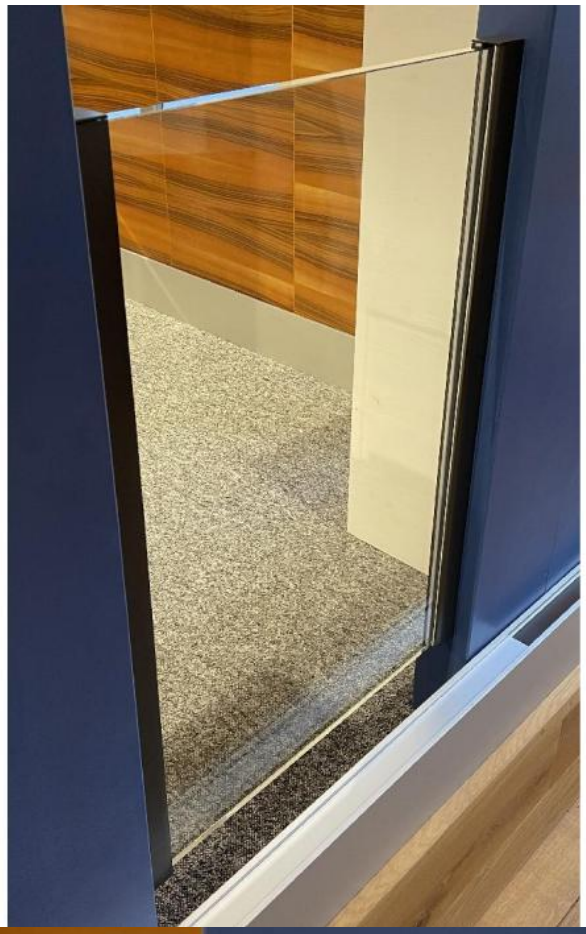

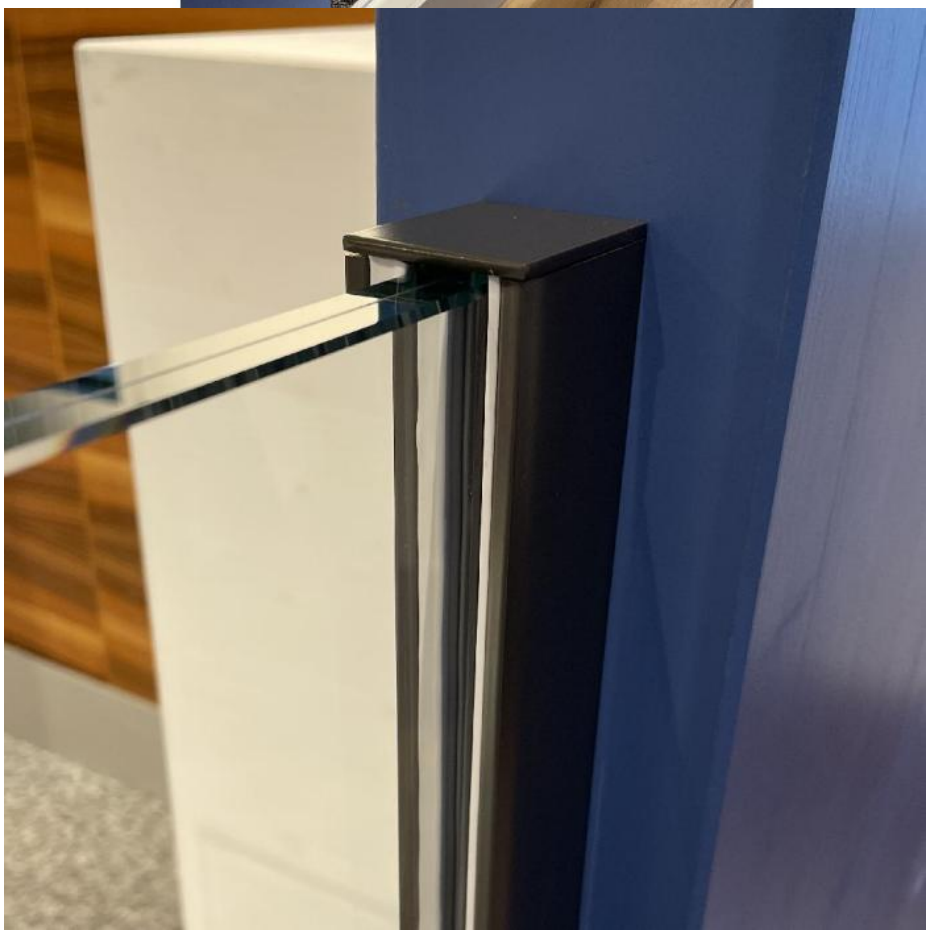

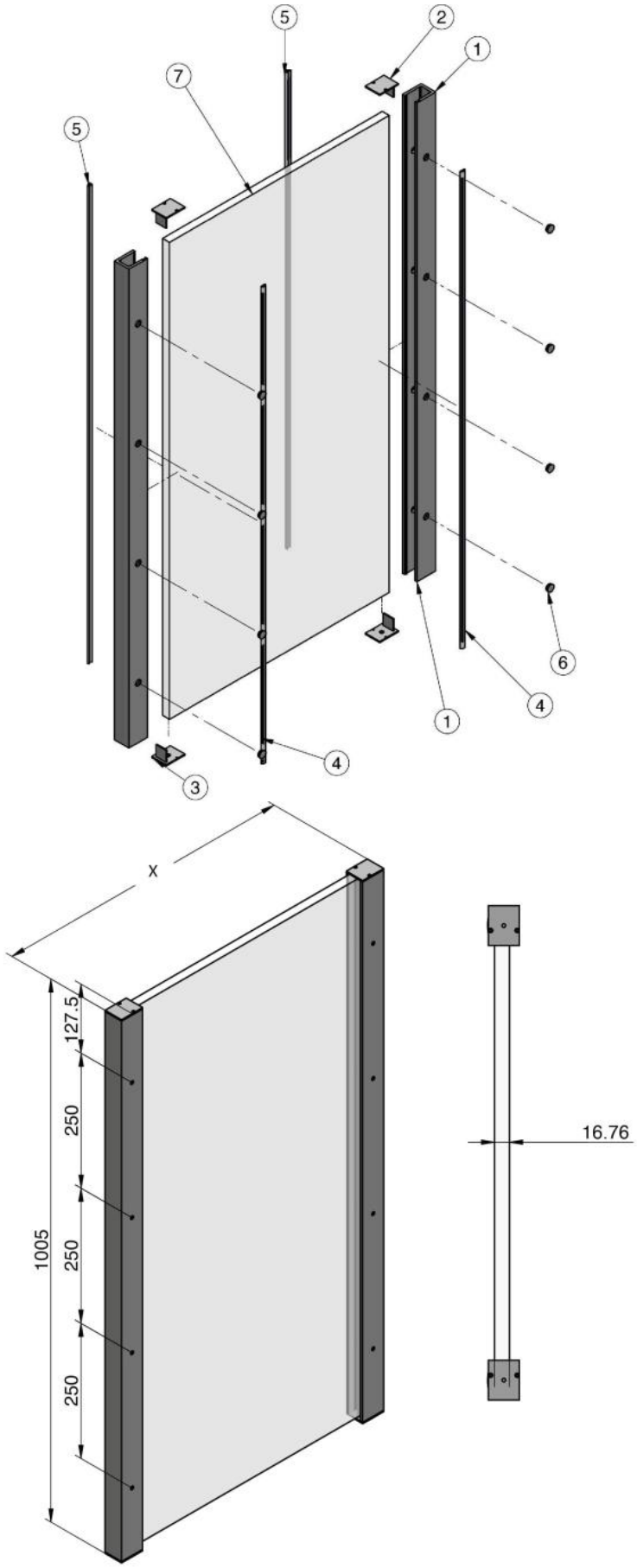
5
2
1
7
5
6
4
1
4
3
X
127.5
250
250
250
1005
16.76

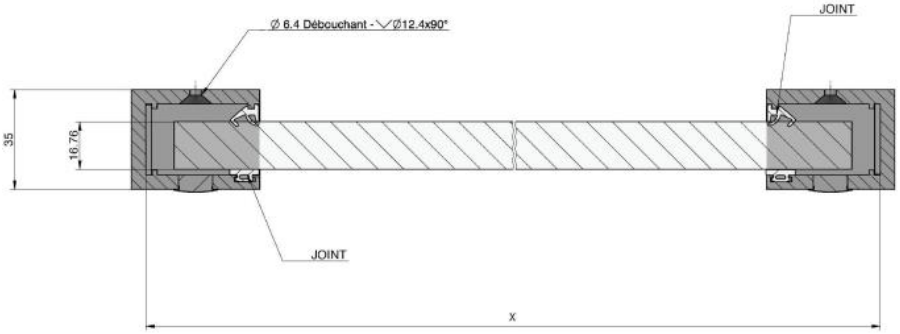
∅ 6.4 Débouchant - ∨∅12.4x90°
JOINT
35
16.76
JOINT
x

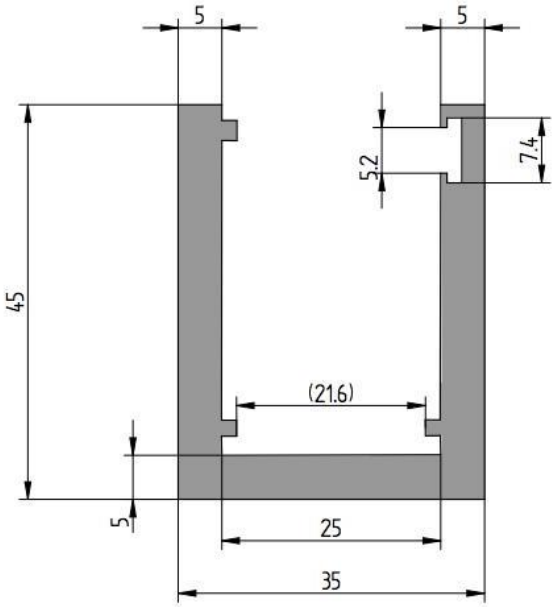
5
5
5.2
7.4
45
(21.6)
5
25
35