31.20222.27

Serrure de porte pivotante Helvetia, pour cylindre KABA

Matériau:	aluminium
Finition:	BlackLine RAL 9005 mat
Montage:	DIN droite
Épaisseur du verre:	12 mm
Unité de vente (UV):	St
unité d'emballage (UE):	1.00
Mesures:	160 x 100 mm

poignée non livrée, à commander séparément

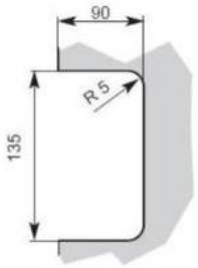
90
R 5
135

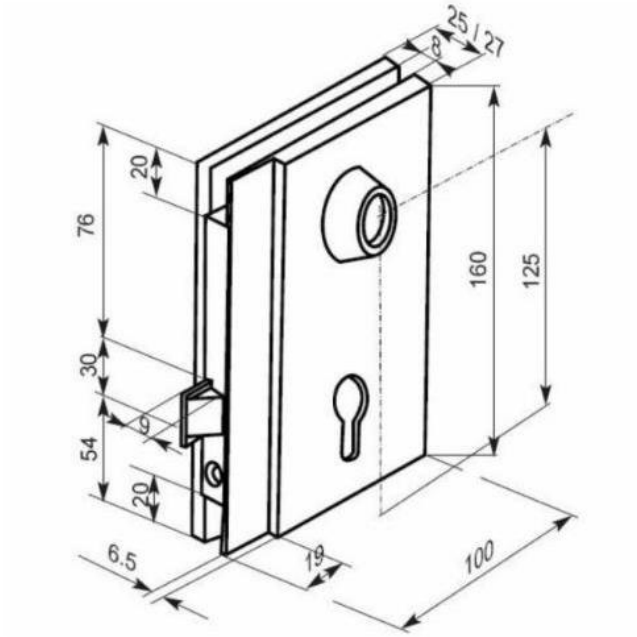
25 / 27
8
20
76
30
6
54
20
6.5
19
100
160
125