15.17830.04

Duschtürscharnier Milano Original für Saunas

Material:	Messing
Ausführung:	Edelstahleffekt
Montage:	Glas/Glas 180°
Glasstärke:	8 / 10 mm
Verkaufseinheit (VE):	St
Packungseinheit (PE):	1.00
Form:	eckig
Glasbearbeitung:	Glasausschnitt
Tragkraft:	50 kg/Paar

beidseitig öffnend, verdeckte Verschraubung, vorgerichtet für 8 mm ESG, max. Türgrösse 800 x 2250 mm bzw. 50 kg/Paar, in der Nulllage (Rasterung) stufenlos einstellbar, mit thermo-resistenten Saunaeinlagen

117
60
Arretierschraube
fixing screw

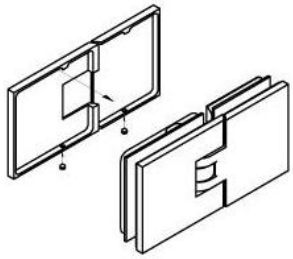

Ohne Dichtprofil / sans joint

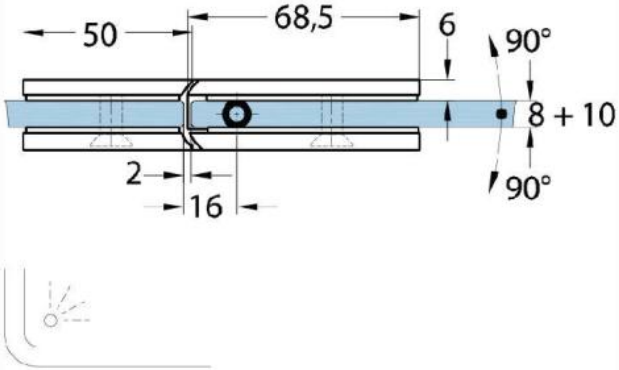

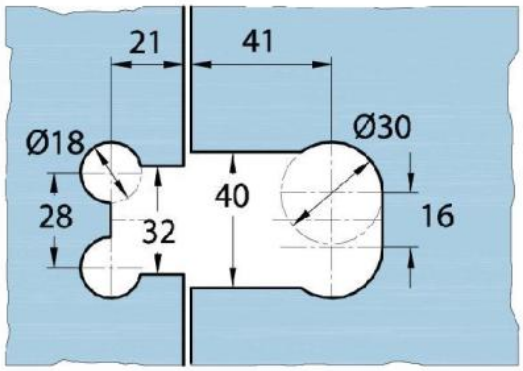

Mit Dichtprofil / avec joint

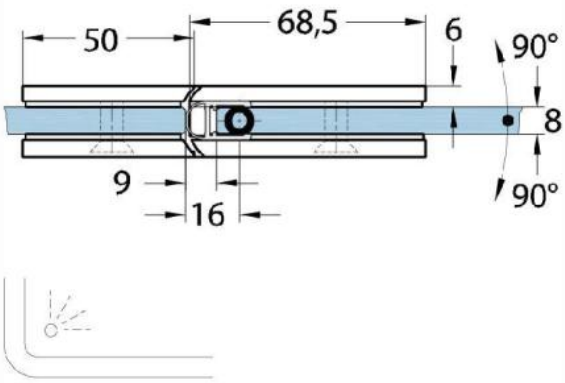

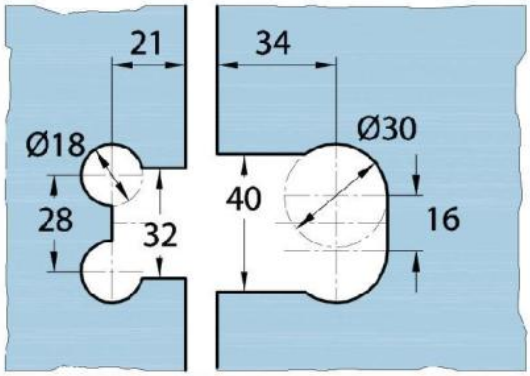

Mit Dichtprofil / avec joint

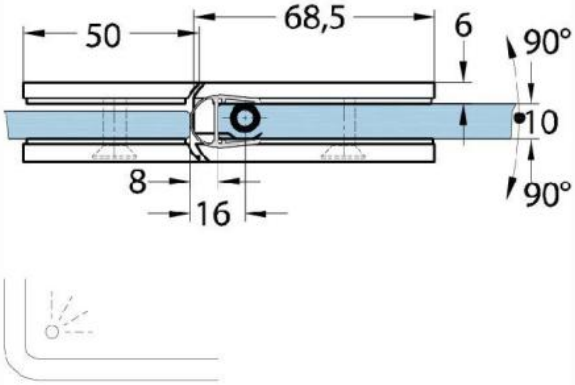

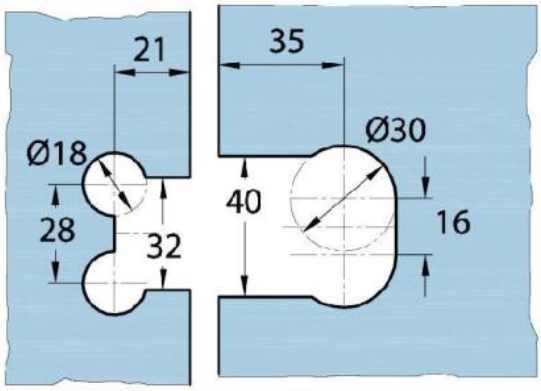
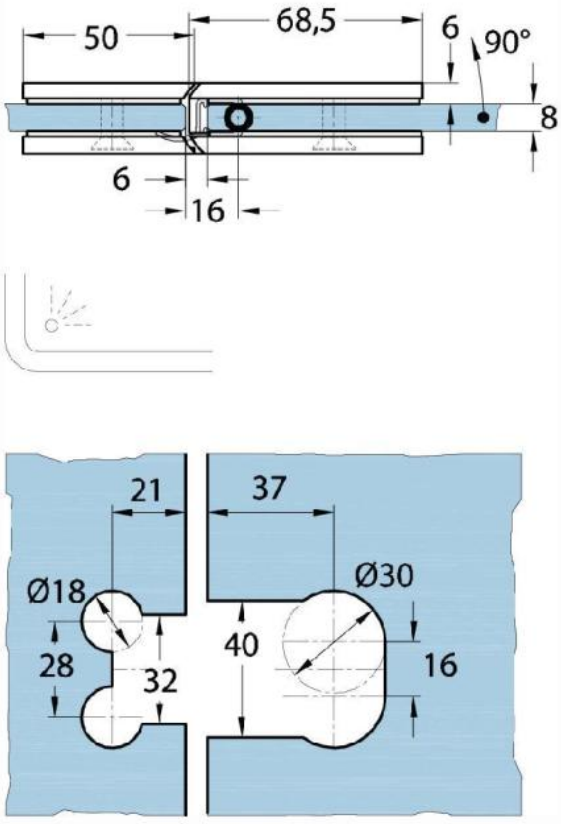
Mit Dichtprofil / avec joint