15.17830.07

Duschtürscharnier Milano Original für Saunas

Material:	brass
Finish:	BlackLine RAL 9005 matt
Mounting:	glass/glass 180°
Glass thickness:	8 / 10 mm
Sales unit (SU):	St
Unit package:	1.00
Shape:	square
Carrying capacity:	50 kg/pair

beidseitig öffnend, verdeckte Verschraubung, vorgerichtet für 8 mm ESG, max. Türgrösse 800 x 2250 mm bzw. 50 kg/Paar, in der Nulllage (Rasterung) stufenlos einstellbar

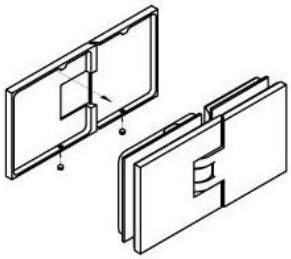

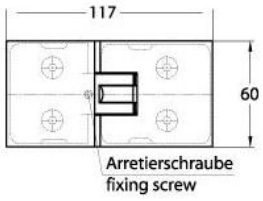

Ohne Dichtprofil / sans joint

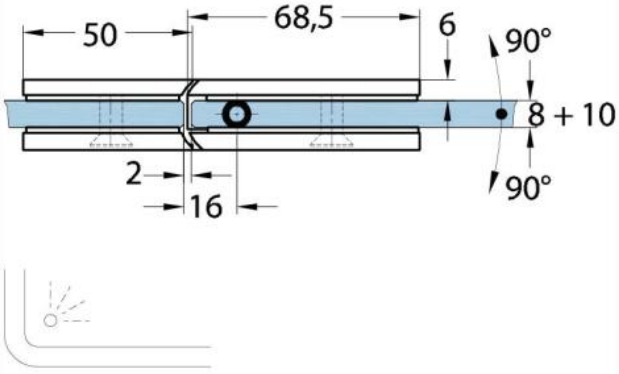

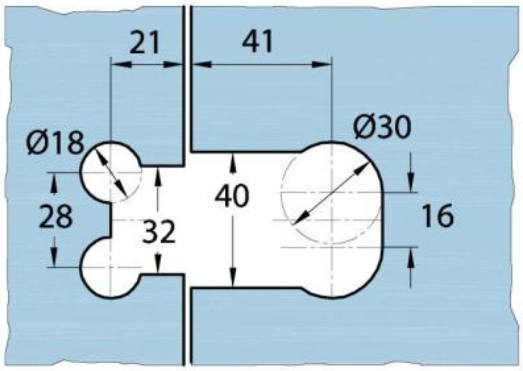

Mit Dichtprofil / avec joint

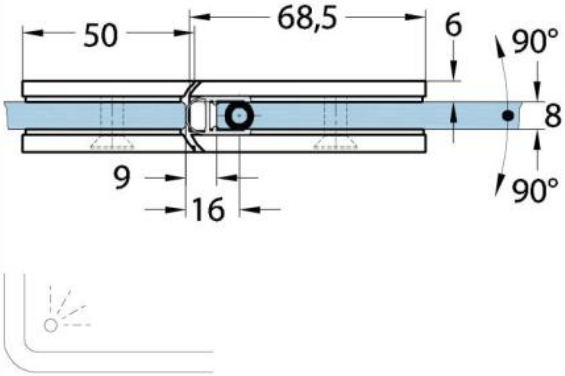

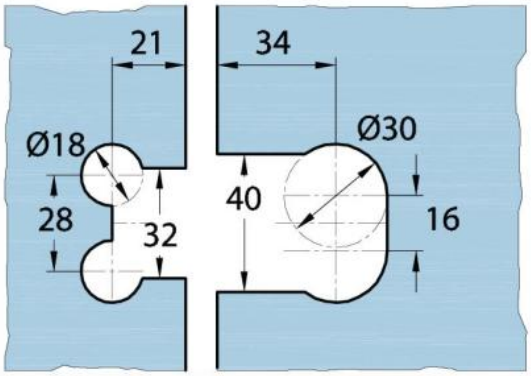

Mit Dichtprofil / avec joint

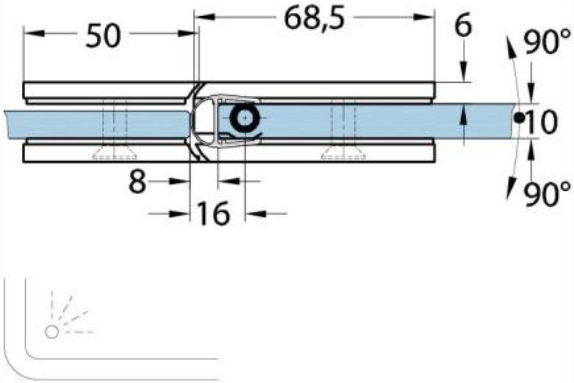

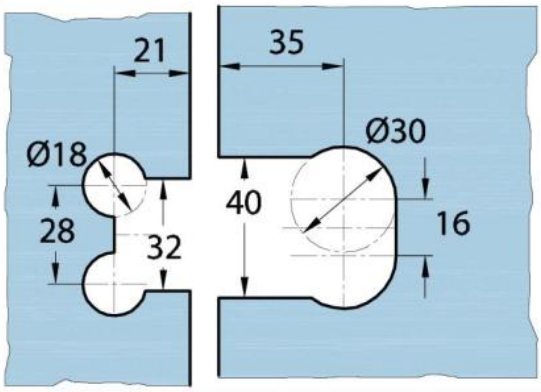
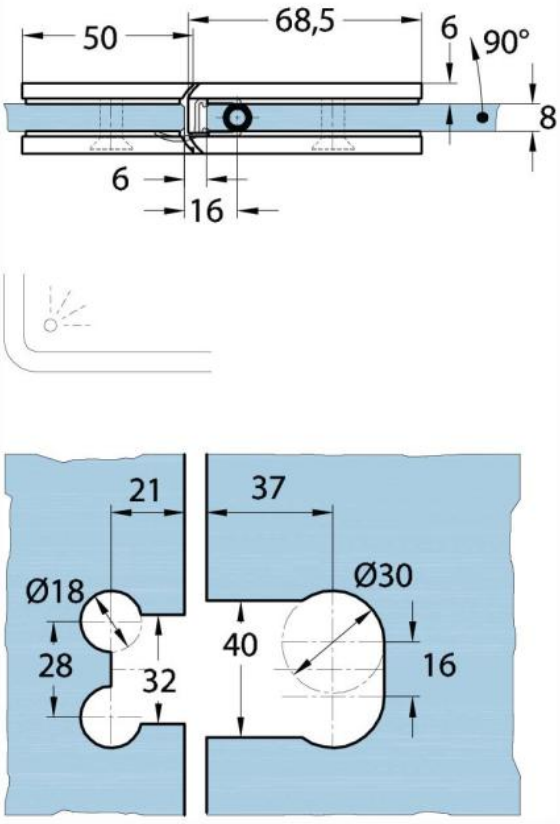
Mit Dichtprofil / avec joint