# 61.16400.57

## Barre à linge carrée 15 x 15 mm

| | |
|---|---|
| Matériau: | inox V2A |
| Finition: | effet laiton brossé PVD |
| Montage: | montage verre simple avec bouton |
| Unité de vente (UV): | St |
| unité d'emballage (UE): | 1.00 |
| Forme: | carré |
| Mesure A: | 415 mm |
| Mesure B: | 400 mm |
| Mesure D: | 15 mm |
| Travail du verre: | Perçage du verre : Ø12 mm |

barre

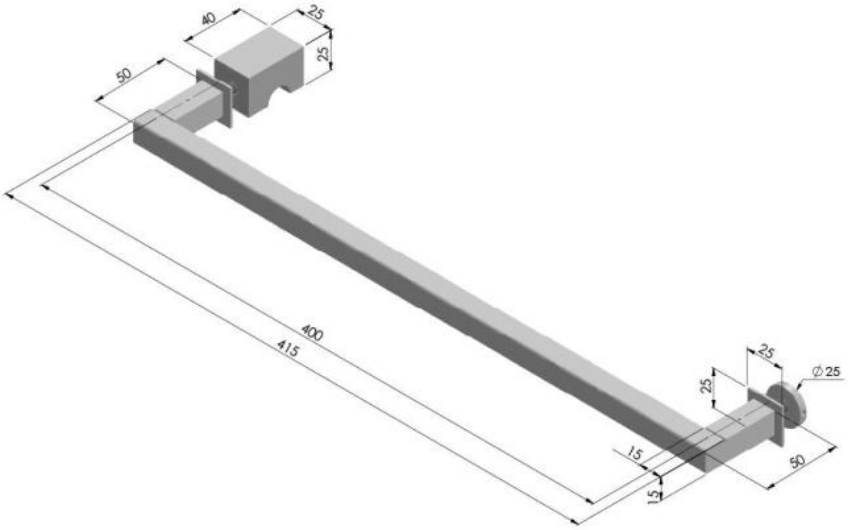
40
25
25
50
400
415
25
25
∅25
15
15
50

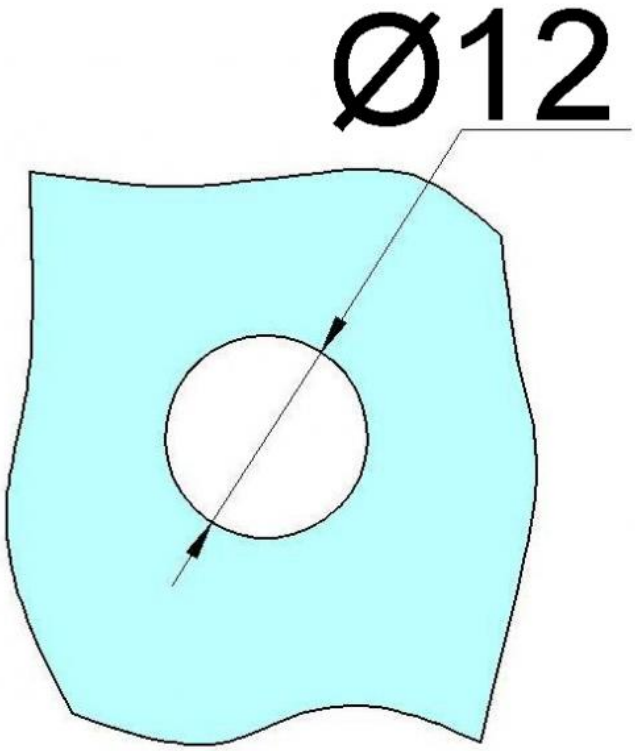
Ø12