60.30270.56

Glastürscharnier Synera, Lasche beidseitig

Material:	inox V2A
Finish:	polished brass effect PVD
Mounting:	glass/wall 90°
Glass thickness:	8 - 10 mm
Sales unit (SU):	St
Unit package:	2.00
Shape:	square
Glass processing:	Notch
Carrying capacity:	45 kg/pair

selbstschliessend ab 15°, verstellbar um + / - 5°, mit Arretierung bei 90°, auch für Aussenanwendung geeignet

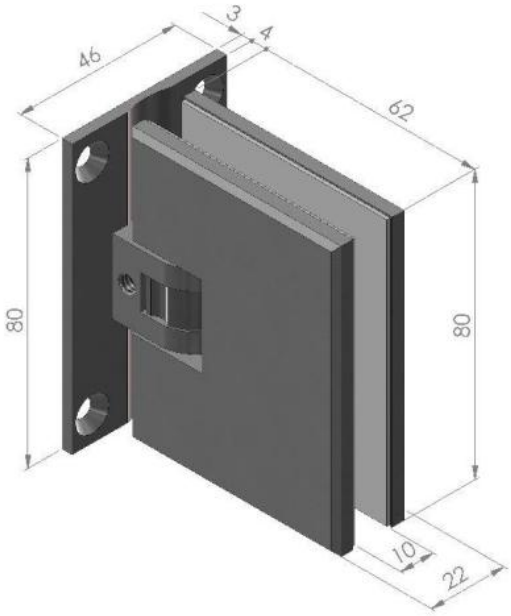

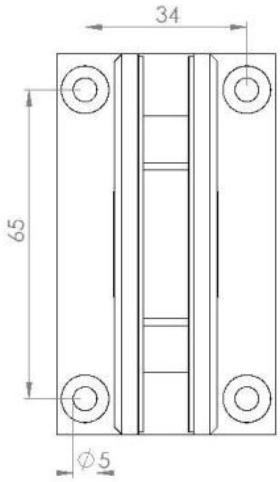

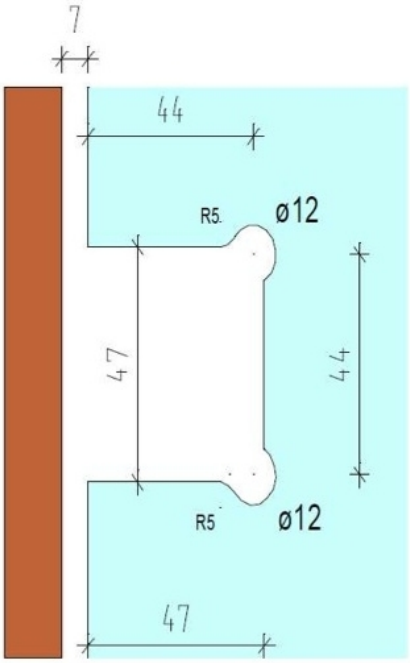
7
44
R5.
ø12
47
44
R5
ø12
47