44.35620.32

Duschtürscharnier Mélora

Material:	Zinkdruckguss
Ausführung:	matt velour
Montage:	Glas/Glas 180°
Glasstärke:	8 / 10 mm
Verkaufseinheit (VE):	St
Packungseinheit (PE):	1.00
Form:	abgerundete Ecken
Masse:	90 x 120 mm
Glasbearbeitung:	Glasausschnitt
Tragkraft:	60 kg/Paar

mit Arretierung 90° in beide Richtungen, verstellbar

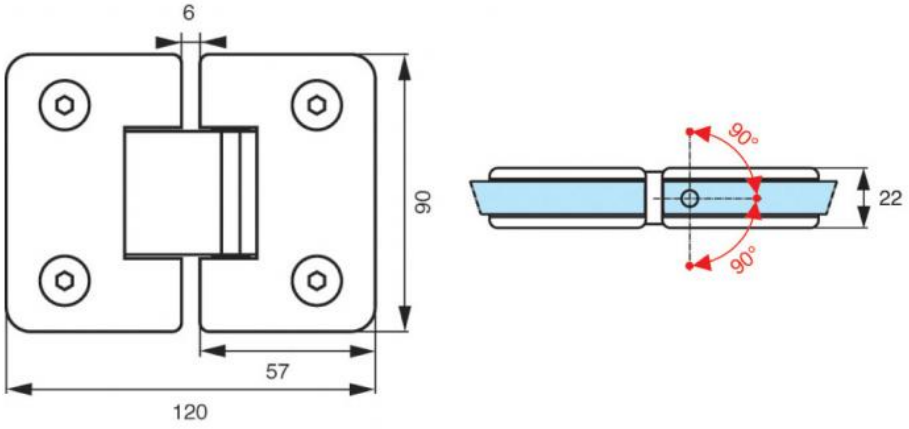
6
90
57
120
90°
90°
22

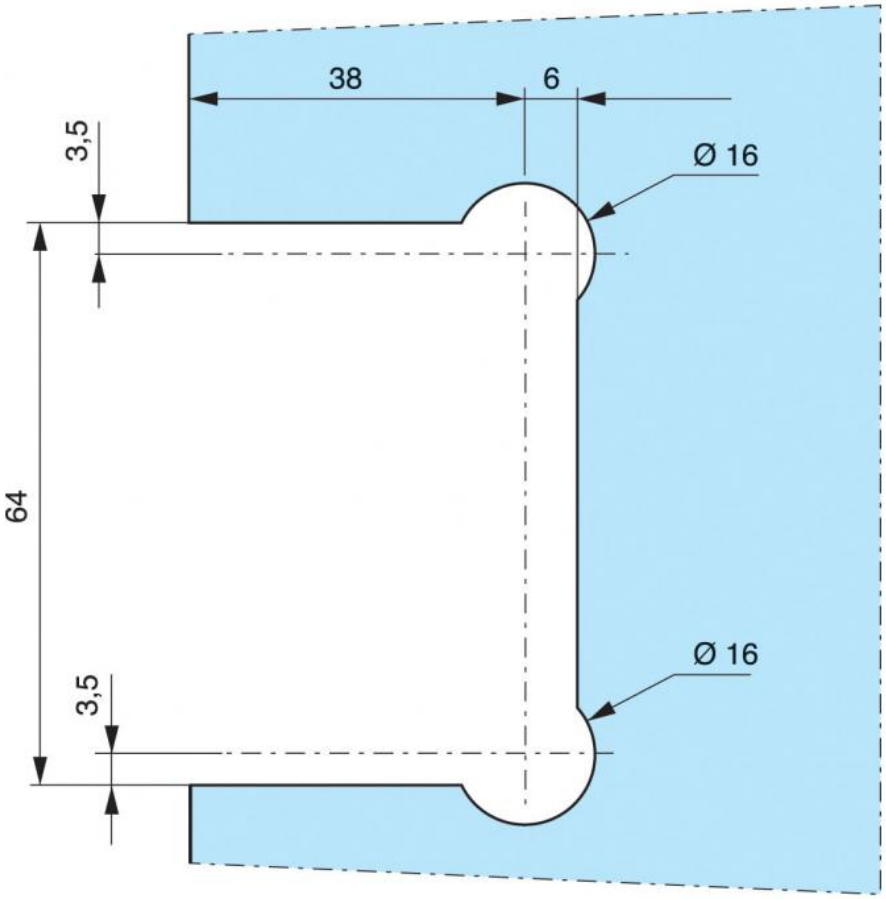
38
6
3,5
Ø 16
64
3,5
Ø 16