39.00000.04

Charnière de douche Juna avec platine trou oblong

Matériau:	laiton
Finition:	effet inox
Montage:	verre/mur 90°
Épaisseur du verre:	6 / 8 / 10 mm
Unité de vente (UV):	St
unité d'emballage (UE):	2.00
Forme:	carré
Capacité de charge:	50 kg/paire

s'ouvrant des deux côtés, vis cachées, dimensions de la porte max. pour verres de 6 & 8 mm 1000 x 2250 mm, pour verre de 10 mm 855 x 2250 mm, arrêt indéxé réglable, fermeture automatique à partir de 20°

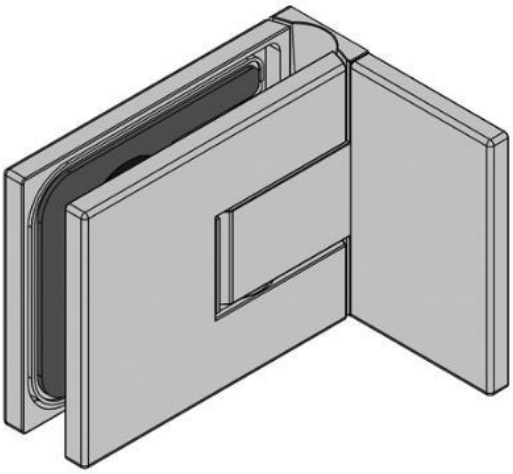

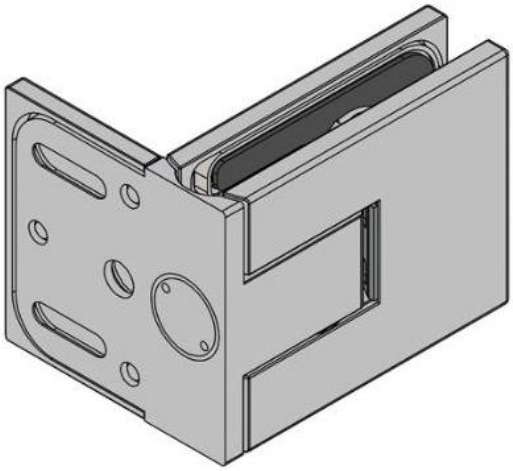

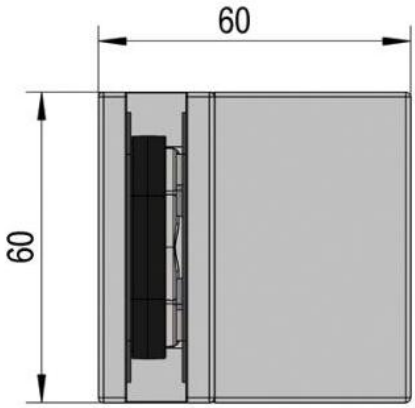
60
60

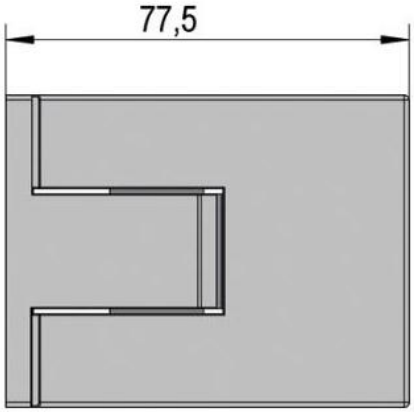
77,5

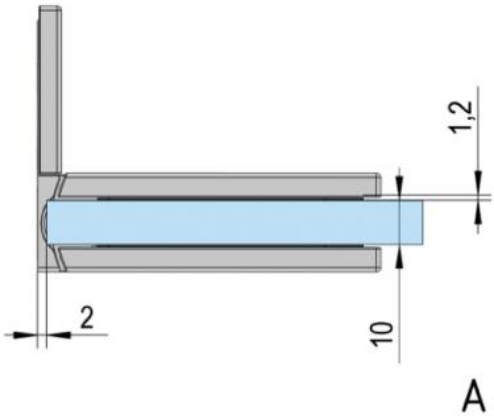
1,2
2
10
A

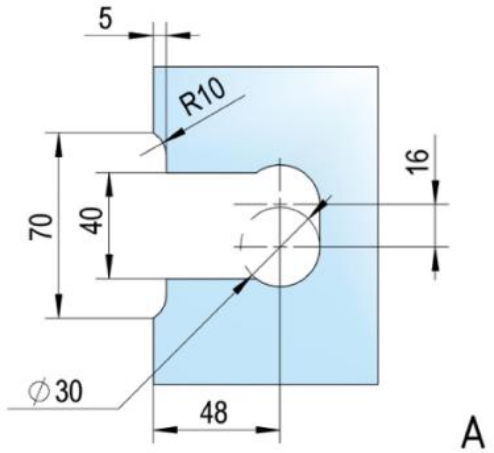
5
R10
16
70
40
∅30
48
A

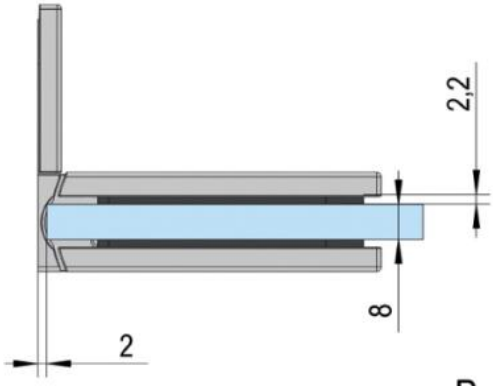

B

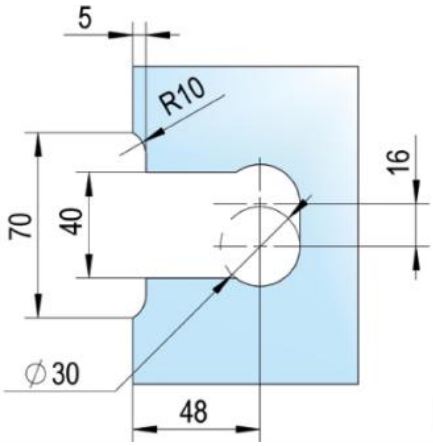

B

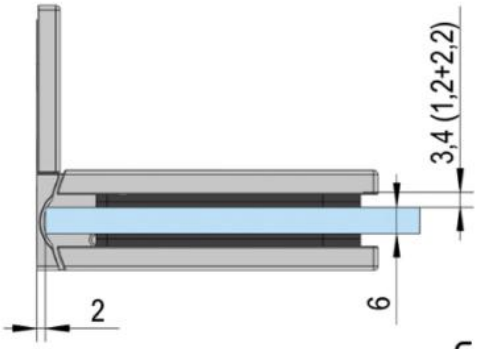

C

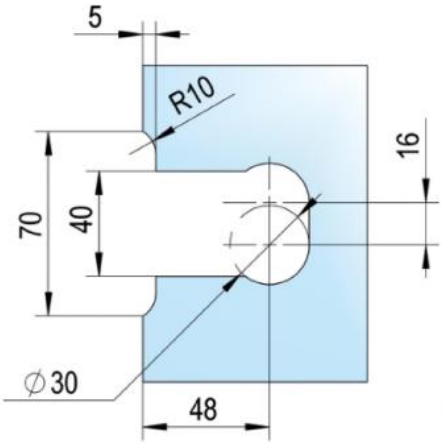

C

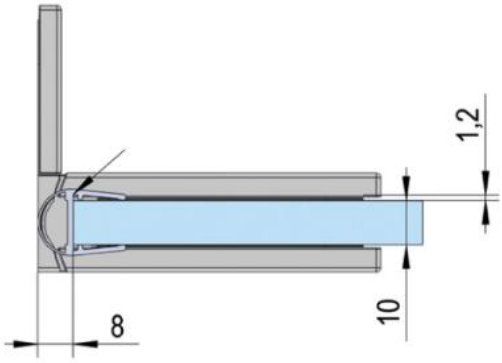

D

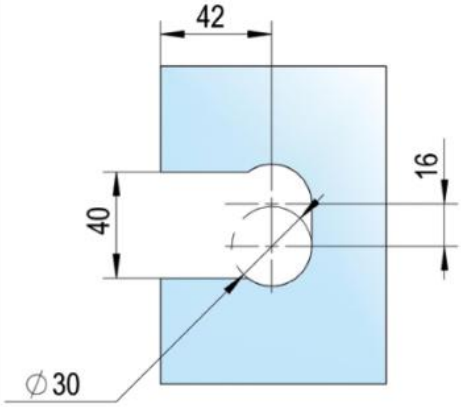

D

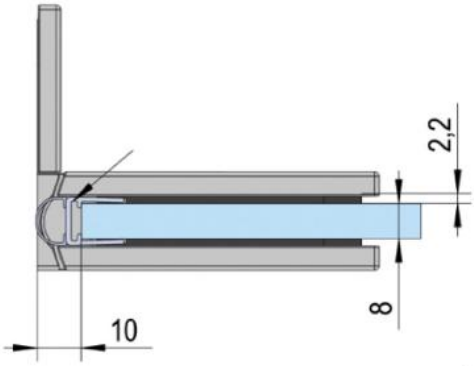

E

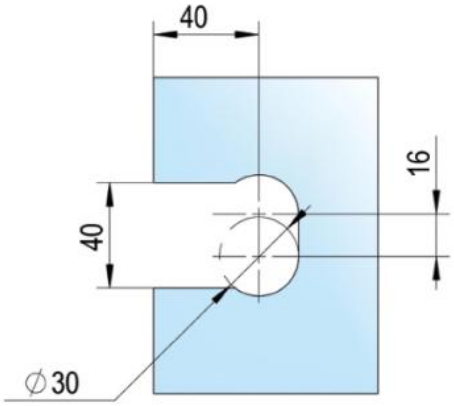

E

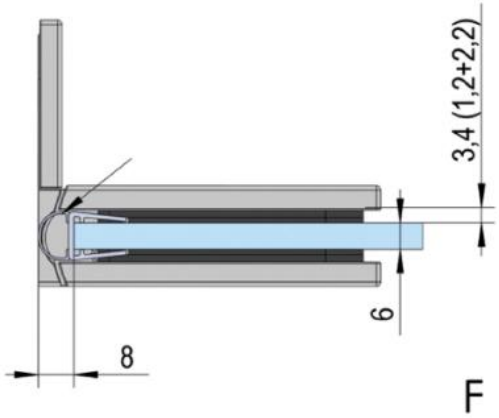
3,4 (1,2+2,2)
6
8
F

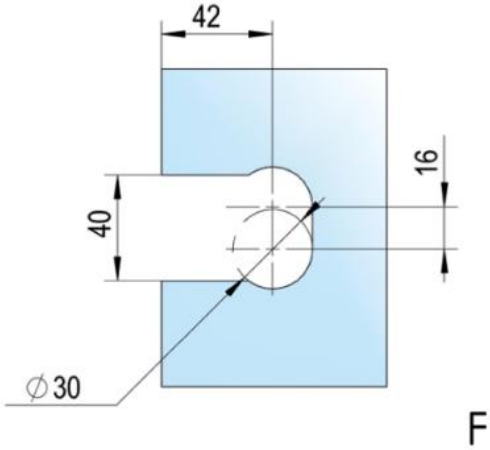
42
16
40
∅30
F