39.00000.01

Duschtürscharnier Juna mit Langlochplatte

Material:	Messing
Ausführung:	verchromt poliert
Montage:	Glas/Wand 90°
Glasstärke:	6 / 8 / 10 mm
Verkaufseinheit (VE):	St
Packungseinheit (PE):	2.00
Form:	eckig
Tragkraft:	50 kg/Paar

beidseitig öffnend, verdeckte Verschraubung, max. Türgrösse bei Glasstärken 6 & 8 mm 1000 x 2250 mm, bei Glasstärke 10 mm 855 x 2250 mm, Nulllage stufenlos einstellbar, selbstschliessend ab 20°

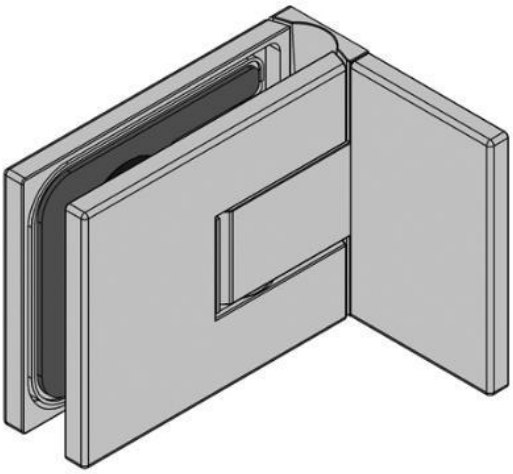

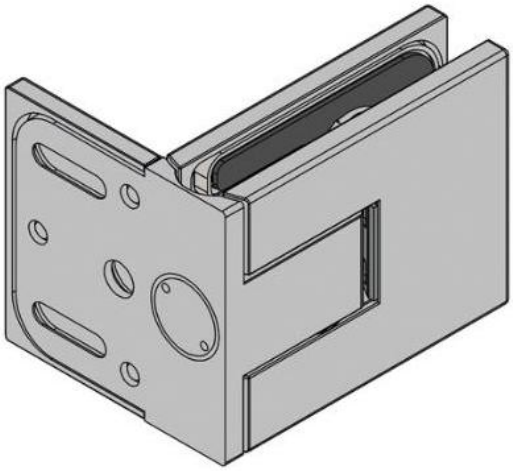

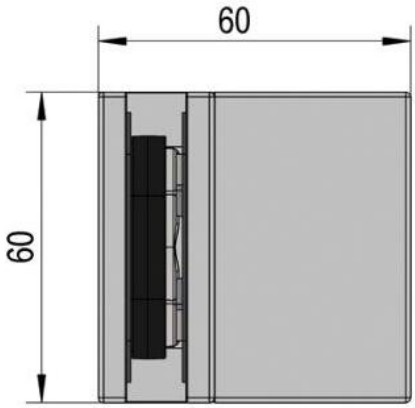
60
60

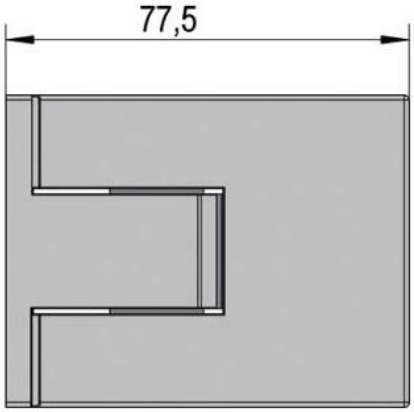
77,5

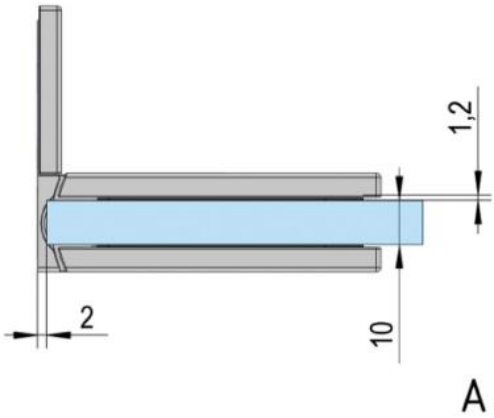
1,2
2
10
A

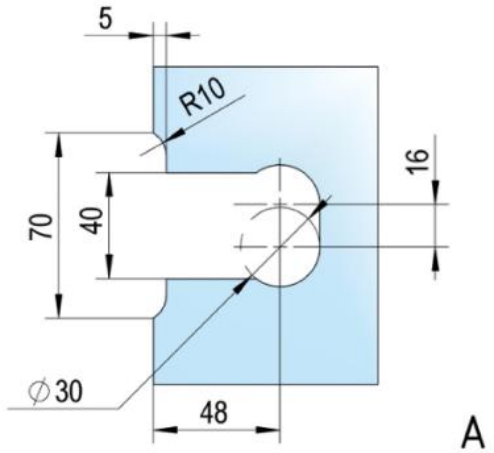
5
R10
16
70
40
∅30
48
A

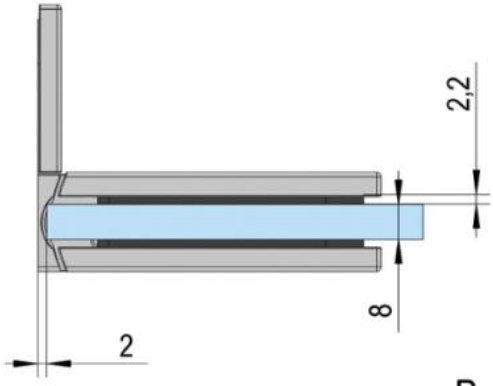

B

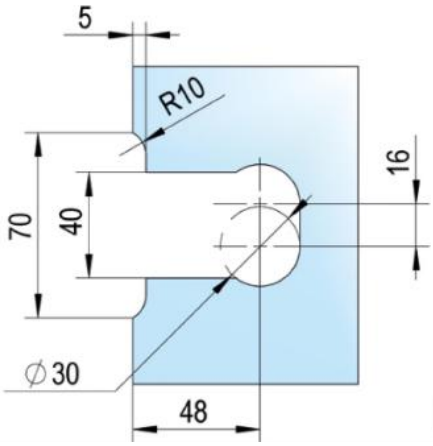

B

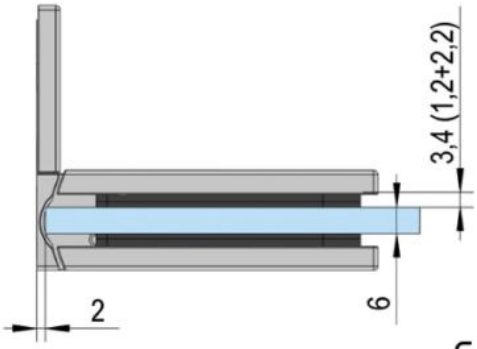

C

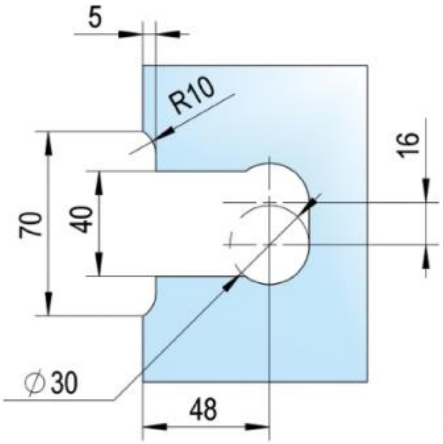

C

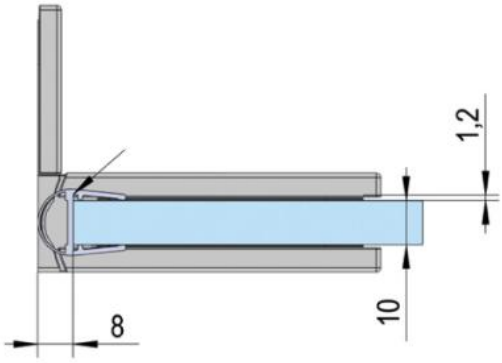

D

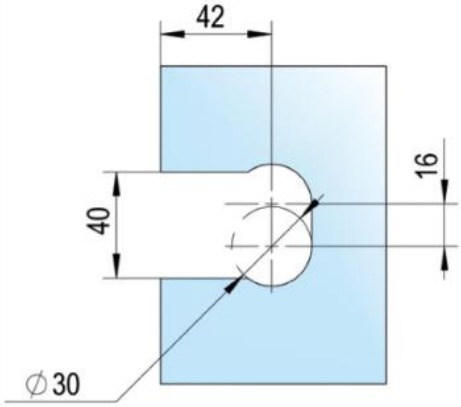

D

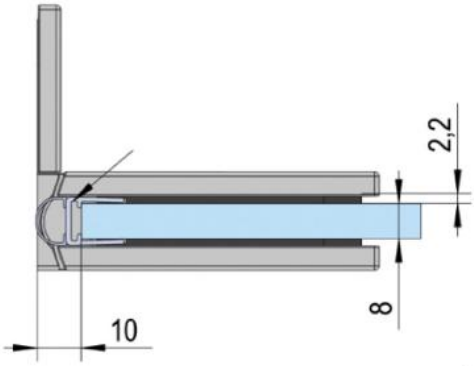

E

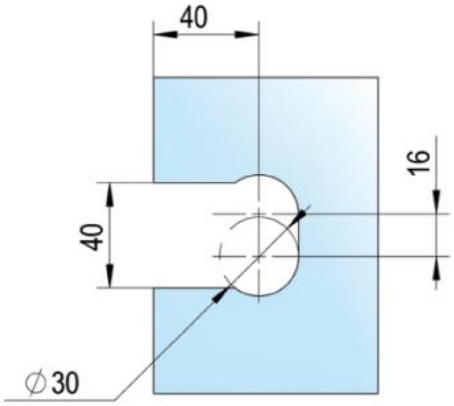

E

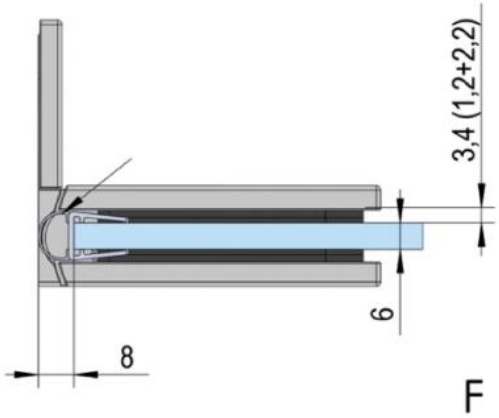
3,4 (1,2+2,2)
6
8
F

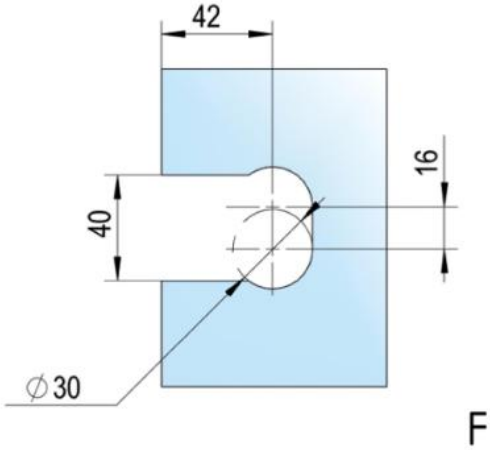
42
16
40
∅30
F