44.35610.31

Duschtürscharnier Mélora

Material:	Zinkdruckguss
Ausführung:	verchromt poliert
Montage:	Glas/Wand 90°
Glasstärke:	8 / 10 mm
Verkaufseinheit (VE):	St
Packungseinheit (PE):	2.00
Form:	abgerundete Ecken
Masse:	90 x 57 mm
Glasbearbeitung:	Glasausschnitt
Tragkraft:	60 kg/Paar

mit einseitiger Lasche, mit Arretierung 90° in beide Richtungen, verstellbar

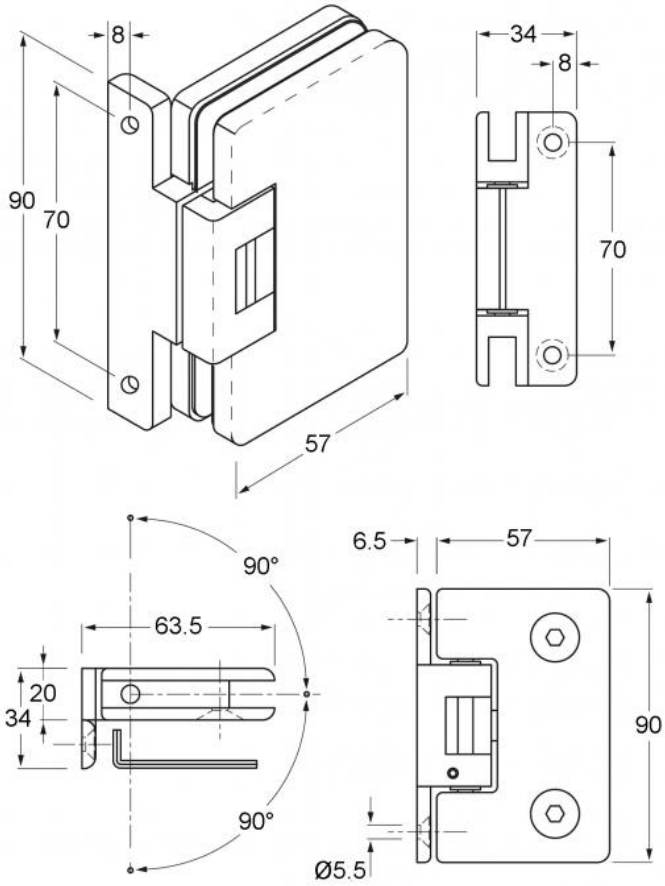
8
90
70
57
34
8
70
90°
63.5
20
34
90°
6.5
57
90
Ø5.5

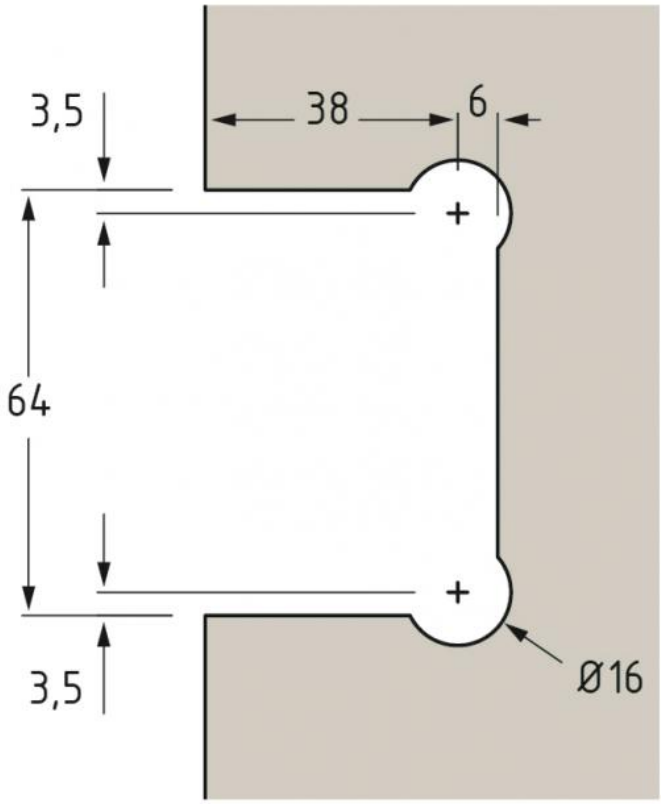
3,5
38
6
64
3,5
Ø16

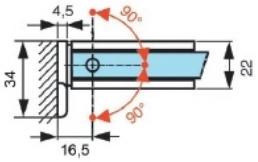
4,5
90°
34
22
90°
16,5