44.35610.31

Charnière de douche Mélora

Matériau:	zamac
Finition:	chromé poli
Montage:	verre/mur 90°
Épaisseur du verre:	8 / 10 mm
Unité de vente (UV):	St
unité d'emballage (UE):	2.00
Forme:	coins arrondis
Mesures:	90 x 57 mm
Travail du verre:	Encoche
Capacité de charge:	60 kg/paire

avec platine de fixation simple, avec arrêt 90° des deux côtés, réglable

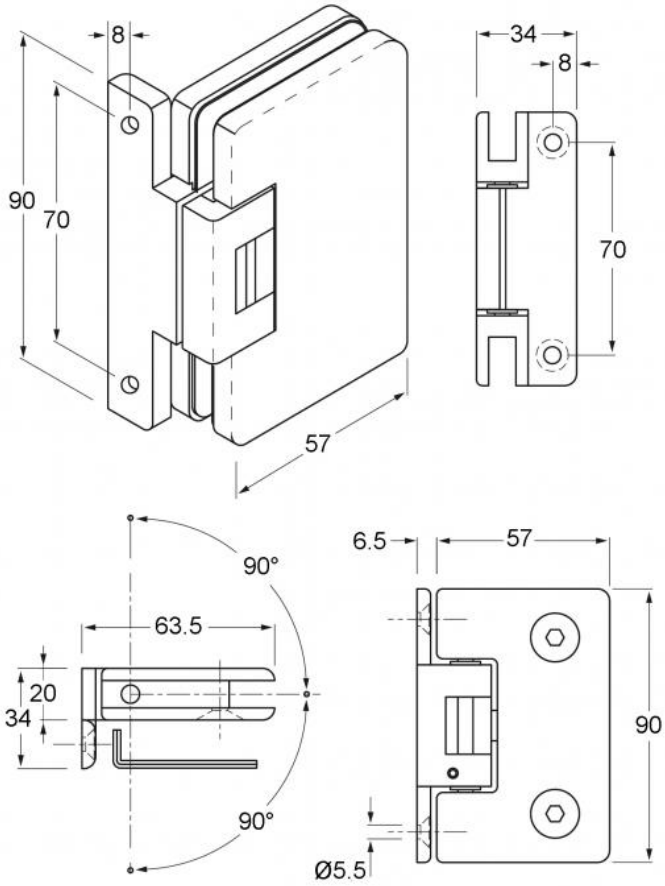
8
90
70
57
34
8
70
90°
63.5
20
34
90°
6.5
57
90
Ø5.5

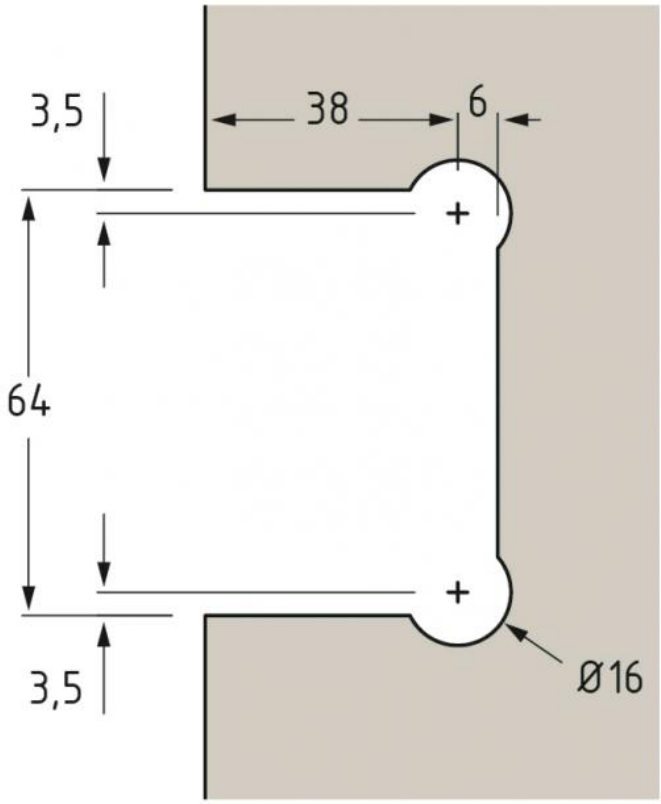
3,5
38
6
64
3,5
Ø16

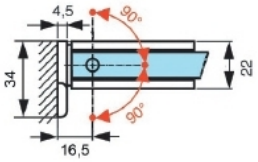
4,5
90°
34
22
90°
16,5