44.31610.31

Duschtürscharnier Maréva mit grösserer Anschraublasche

Material:	zinc die cast
Finish:	chrome polished
Mounting:	glass/wall 90°
Glass thickness:	6 / 8 mm
Sales unit (SU):	St
Unit package:	2.00
Shape:	semicircular
Measures:	55 x 57.5 mm
Glass processing:	Notch
Carrying capacity:	30 kg/pair

grössere Anschraublasche mit 3 Löchern, Arretierung bei 0° und 90° in beide Richtungen, stufenlos verstellbar, bei mehr Gewicht muss ein drittes Scharnier verwendet werden

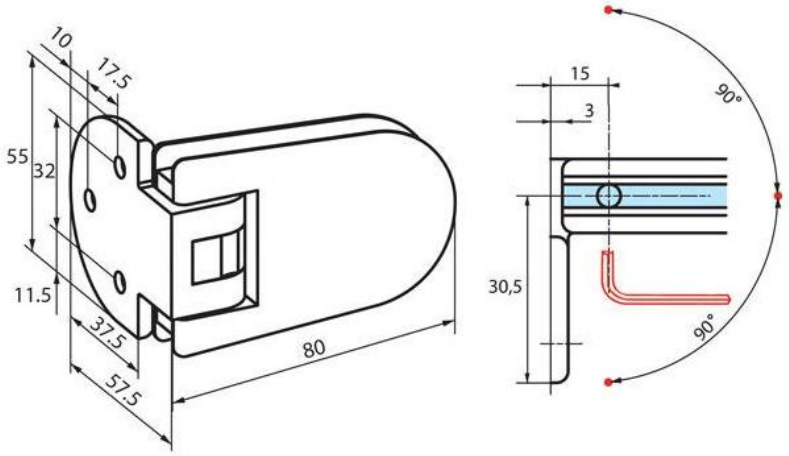
10
17.5
55
32
11.5
37.5
57.5
80
15
3
30,5
90°
90°

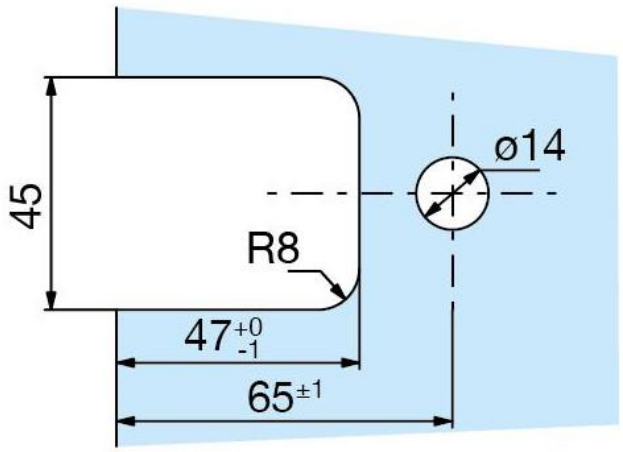
45
ø14
R8
47 +0 -1
65 ±1