44.32620.34

Duschtürscharnier Marine

Material:	zinc die cast
Finish:	inox effect
Mounting:	glass/glass 180°
Glass thickness:	8 / 10 mm
Sales unit (SU):	St
Unit package:	1.00
Shape:	rounded off
Measures:	55 x 229.5 mm
Carrying capacity:	40 kg/pair

mit Arretierung bei 0° und 90° in beide Richtungen, stufenlos verstellbar, bei mehr Gewicht muss ein drittes Scharnier verwendet werden

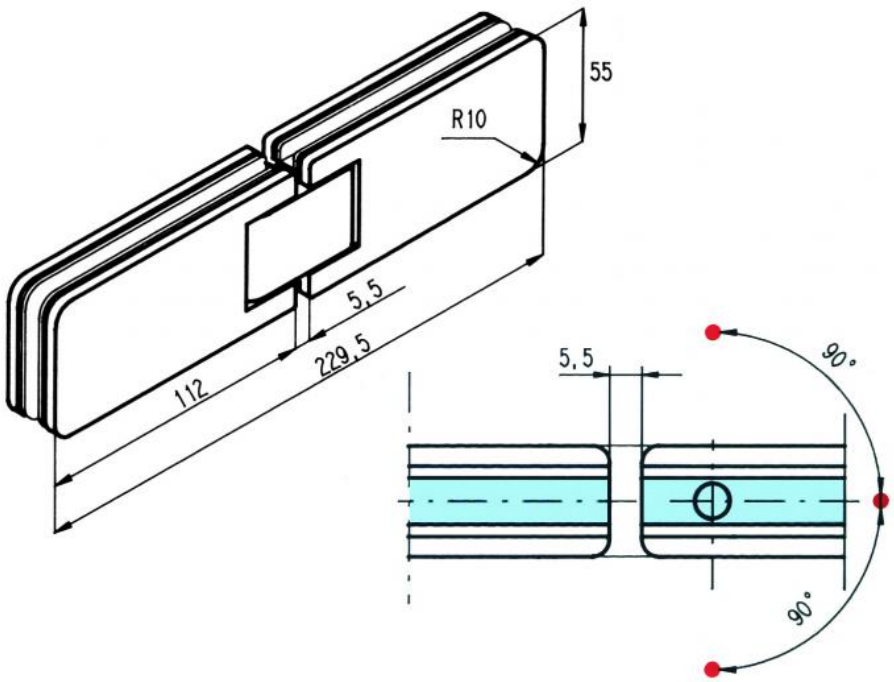
55
R10
5,5
229,5
112
5,5
90°
90°

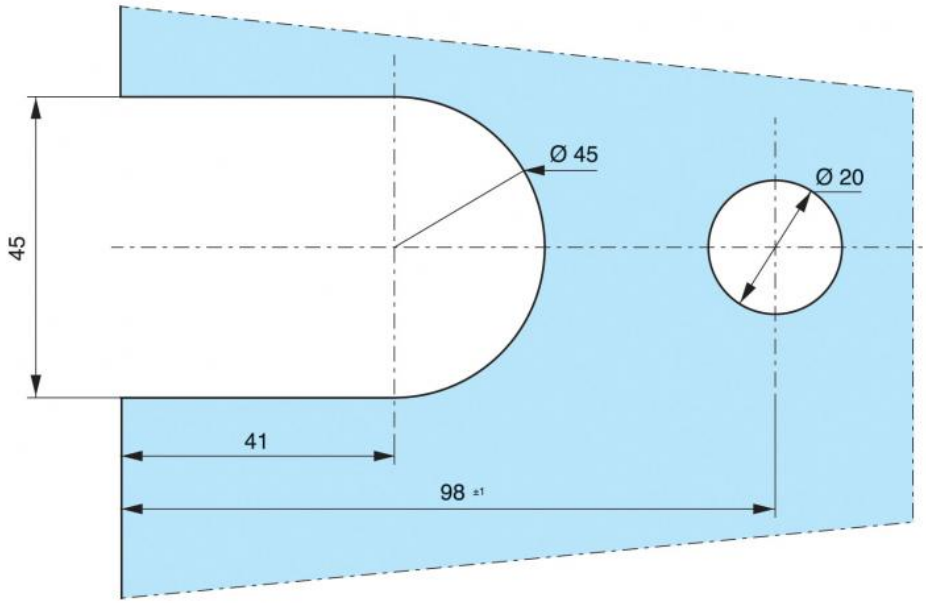
Ø 45
Ø 20
45
41
98 ±1