44.32622.33

Duschtürscharnier Marine

Material:	zinc die cast
Finish:	golden polished PVD
Mounting:	glass/glass 135°
Glass thickness:	8 / 10 mm
Sales unit (SU):	St
Unit package:	1.00
Measures:	55 x 229.5 mm
Glass processing:	Notch
Carrying capacity:	40 kg/pair

mit Arretierung bei 135° und 247°, stufenlos verstellbar, bei mehr Gewicht muss ein drittes Scharnier verwendet werden

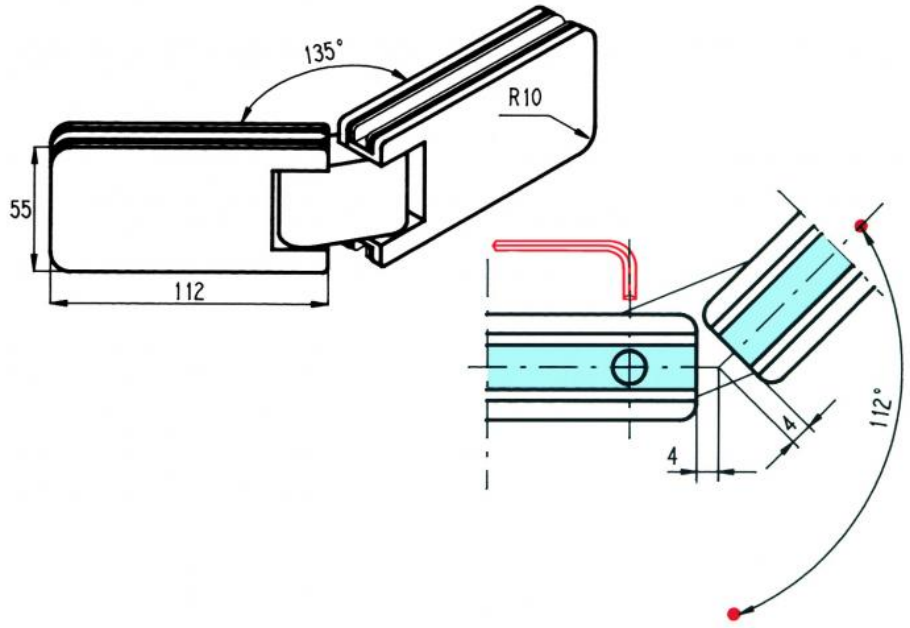
135°
R10
55
112
4
4
112°

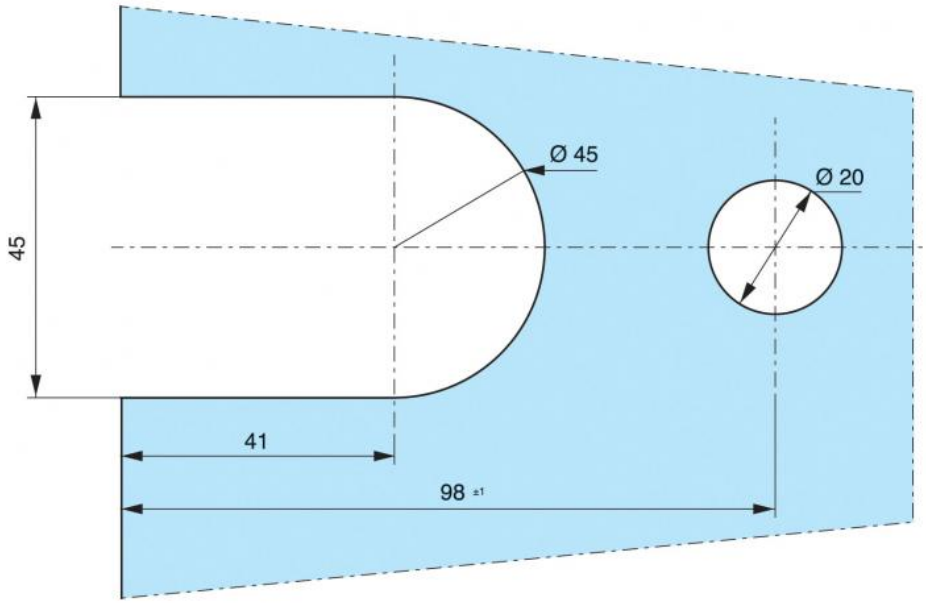
Ø 45
Ø 20
45
41
98 ±1