18.80081.25

Atrivant 80, niedrige Deckenschiene, 5-bahnig

Material:	Aluminium
Ausführung:	RAL 9016 verkehrsweiss
Montage:	Deckenmontage
Verkaufseinheit (VE):	St
Packungseinheit (PE):	1.00
Stangenlänge (L):	3996 mm
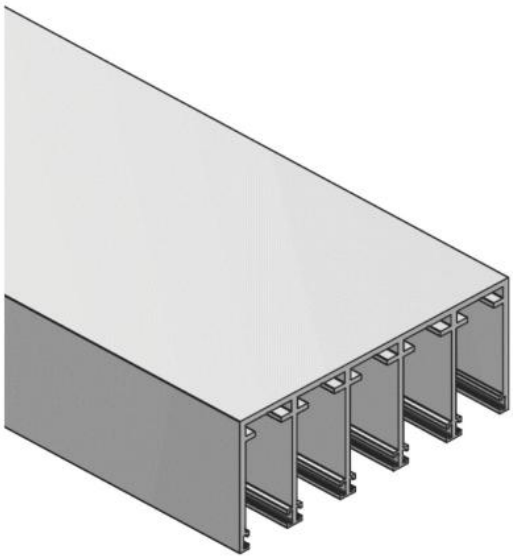
für Anlagen ohne COMFORT STOP & PERFECT CLOSE. Obligatorisches Zubehör: Einschiebbare Bürstenleiste für niedrige Deckenschiene und Wandprofil