18.80083.25

Atrivant 80, guide bas supérieur à 5 voies

Matériau:	aluminium
Finition:	blanc RAL 9016
Montage:	montage au plafond
Unité de vente (UV):	m
unité d'emballage (UE):	1.00
Longueur barre (L):	sur mesure
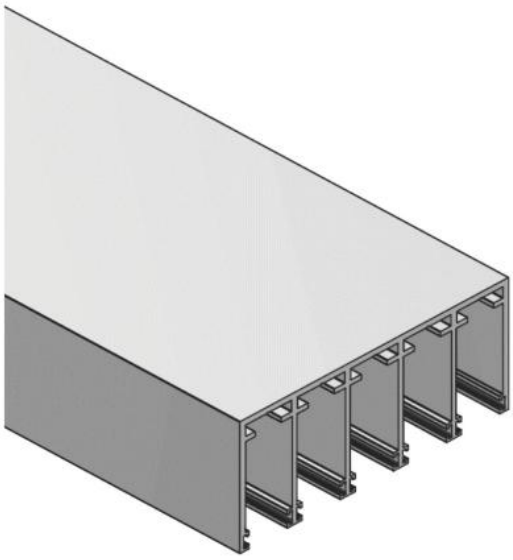
pour les installations sans COMFORT STOP & PERFECT CLOSE. Accessoires obligatoires : brosse insérable pour rail de plafond bas et profilé mural