44.31620.32

Duschtürscharnier Maréva

Material:	zinc die cast
Finish:	matt velour
Mounting:	glass/glass 180°
Glass thickness:	6 / 8 mm
Sales unit (SU):	St
Unit package:	1.00
Shape:	semicircular
Measures:	55 x 165.5 mm
Glass processing:	Notch
Carrying capacity:	30 kg/pair

mit Arretierung bei 0° und 90° in beide Richtungen, stufenlos verstellbar, bei mehr Gewicht muss ein drittes Scharnier verwendet werden

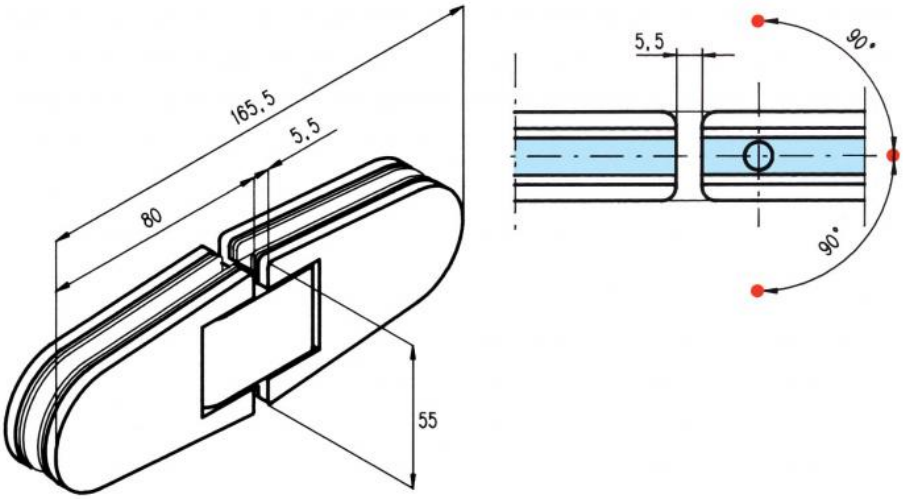
165,5
5,5
80
55
5,5
90°
90°

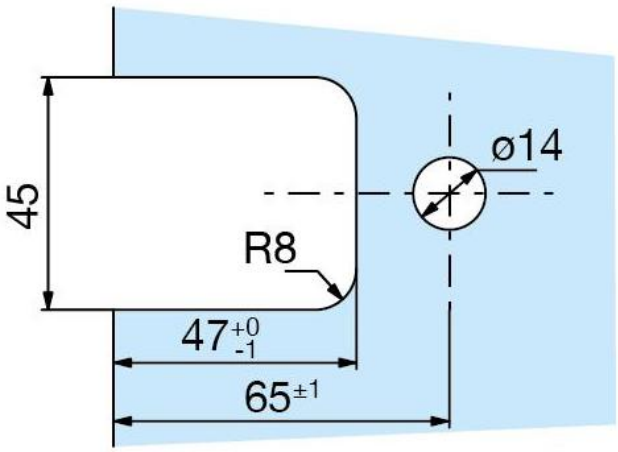
45
ø14
R8
47 +0 -1
65 ±1