15.06110.02

Duschtürscharnier Milano mit einseitiger Seitenlasche

Material:	Messing
Ausführung:	matt velour
Montage:	Glas/Wand 90°
Glasstärke:	8 mm
Verkaufseinheit (VE):	St
Packungseinheit (PE):	1.00
Masse:	60 x 114 mm
Glasbearbeitung:	Glasausschnitt
Tragkraft:	40 kg/Paar

Seitenlasche, vorgerichtet für 8 mm ESG, max. Türgrösse 1000 x 2000 mm bzw. 40 kg/Paar, in der Nulllage (Rasterung) stufenlos einstellbar

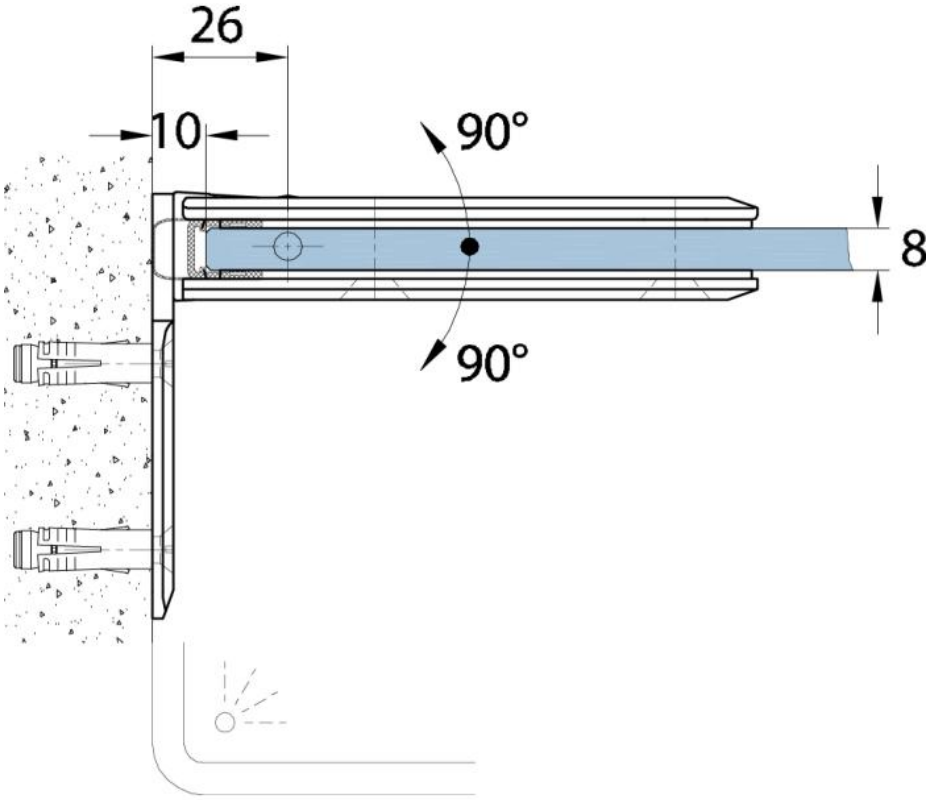
26
10
90°
8
90°

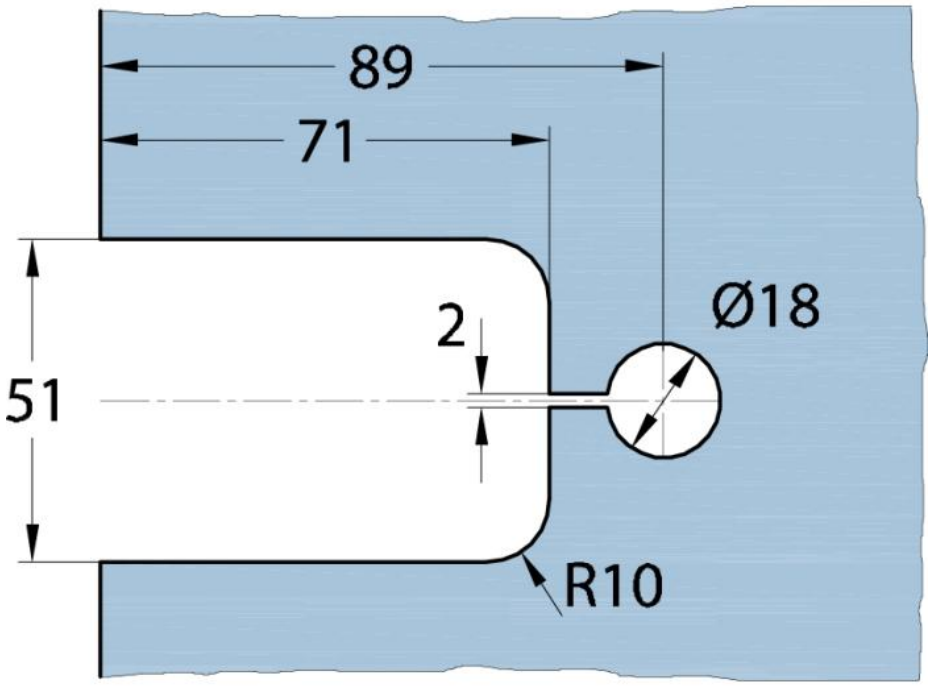
89
71
Ø18
2
51
R10

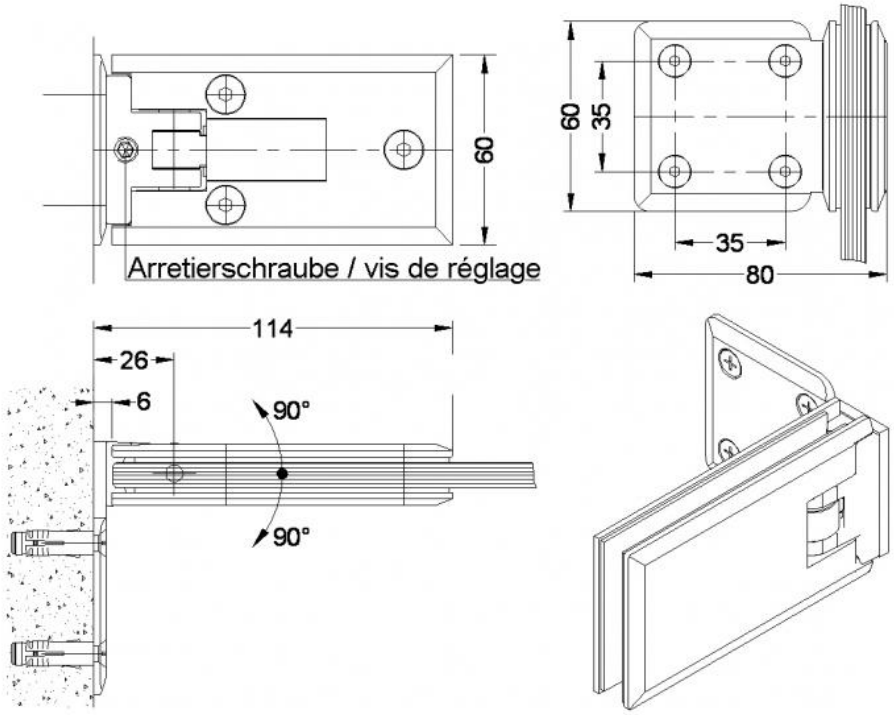
60
Arretierschraube / vis de réglage
60
35
35
80
114
26
6
90°
90°

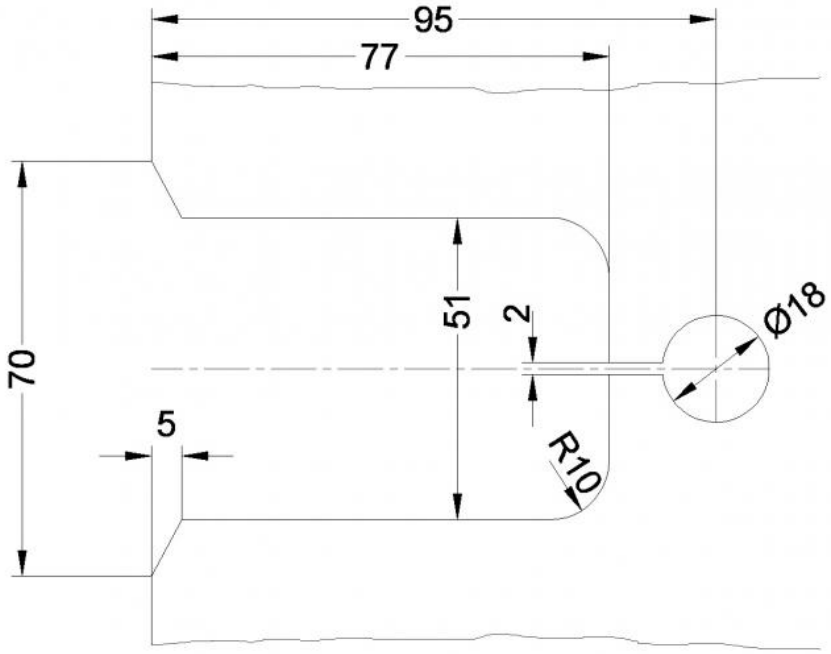
95
77
70
51
2
Ø18
5
R10