15.06140.02

Duschtürscharnier Milano

Material:	Messing
Ausführung:	matt velour
Montage:	Glas/Glas 90°
Glasstärke:	8 mm
Verkaufseinheit (VE):	St
Packungseinheit (PE):	1.00
Masse:	60 x 129 mm
Glasbearbeitung:	Glasausschnitt
Tragkraft:	40 kg/Paar

beidseitig öffnend, vorgerichtet für 8 mm ESG, max. Türgrösse 1000 x 2000 mm bzw. 40 kg/Paar, in der Nulllage (Rasterung) stufenlos einstellbar

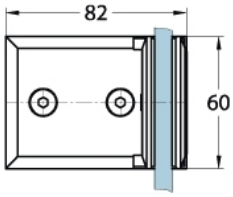
82
60

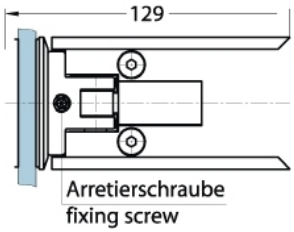
129
Arretierschraube
fixing screw

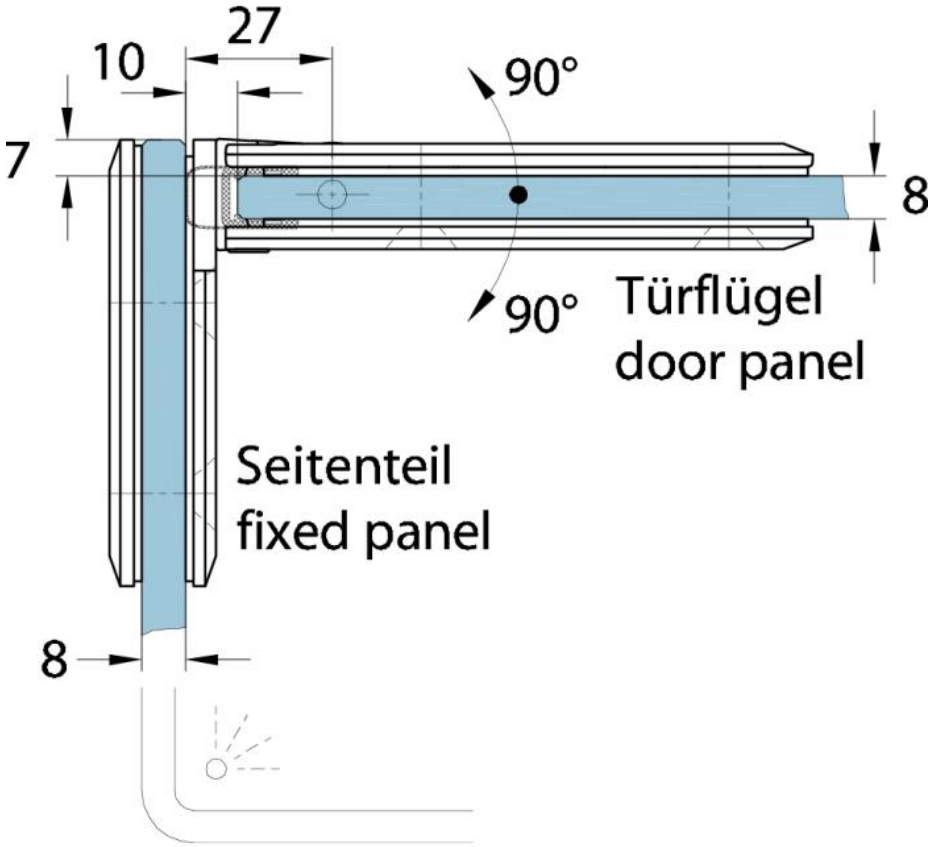
27
10
90°
7
8
90°
Türflügel
door panel
Seitenteil
fixed panel
8

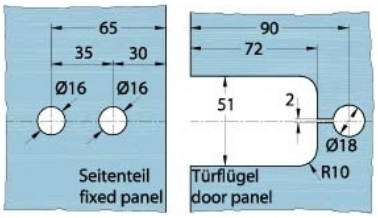
65
35
30
Ø16
Ø16
Seitenteil
fixed panel
90
72
51
2
Ø18
R10
Türflügel
door panel

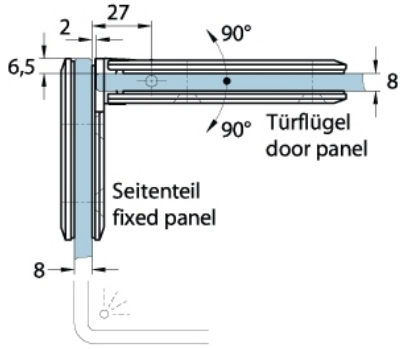
27
2
90°
6,5
8
90°
Türflügel
door panel
Seitenteil
fixed panel
8

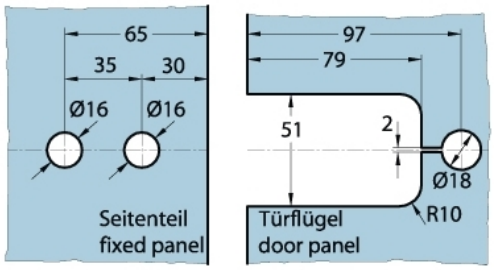
65
35
30
Ø16
Ø16
Seitenteil
fixed panel
97
79
51
2
Ø18
R10
Türflügel
door panel