15.06803.02

Winkelverbinder Milano

Material:	Messing
Ausführung:	matt velour
Montage:	Glas/Glas 90°
Glasstärke:	8 mm
Verkaufseinheit (VE):	St
Packungseinheit (PE):	1.00
Form:	eckig
Masse:	60 x 60 mm
Glasbearbeitung:	Glasausschnitt

Montageschrauben werden nicht mitgeliefert

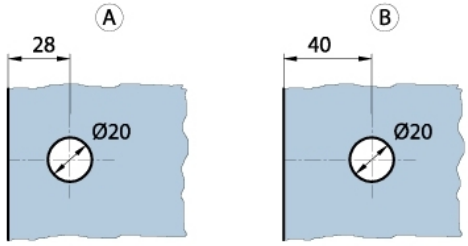
A
28
Ø20
B
40
Ø20

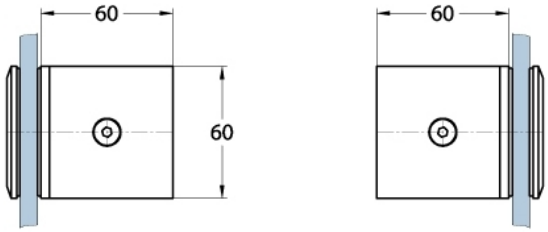
60
60
60

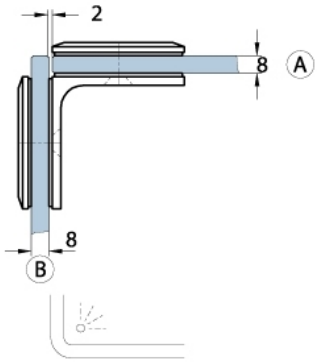
2
8
A
8
B