15.06811.04

Flachverbinder Milano

Material:	Messing
Ausführung:	Edelstahleffekt
Montage:	Glas/Wand 180°
Glasstärke:	8 mm
Verkaufseinheit (VE):	St
Packungseinheit (PE):	1.00

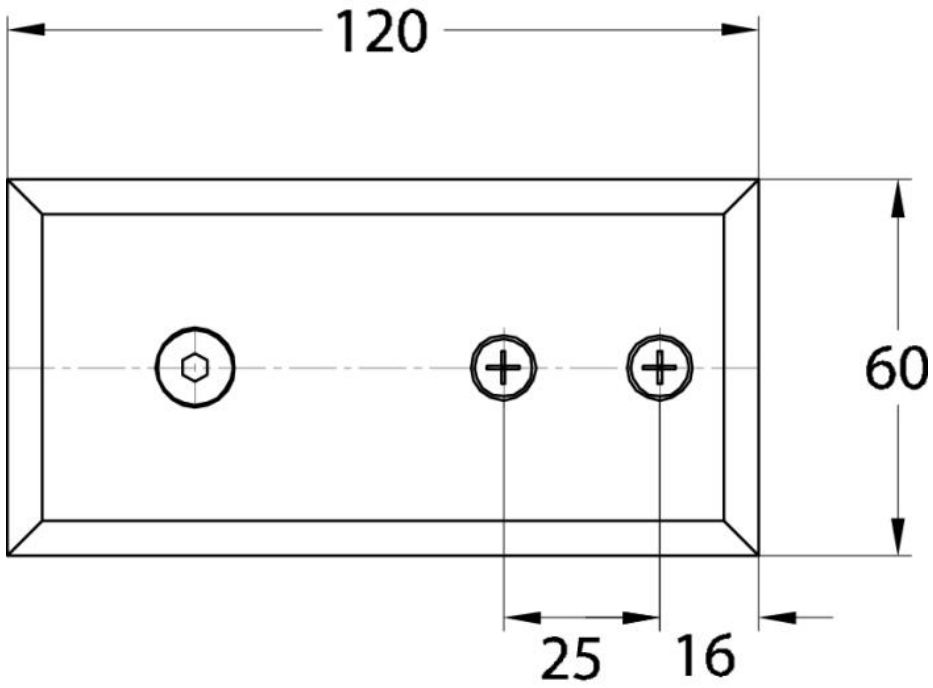
120
60
25
16

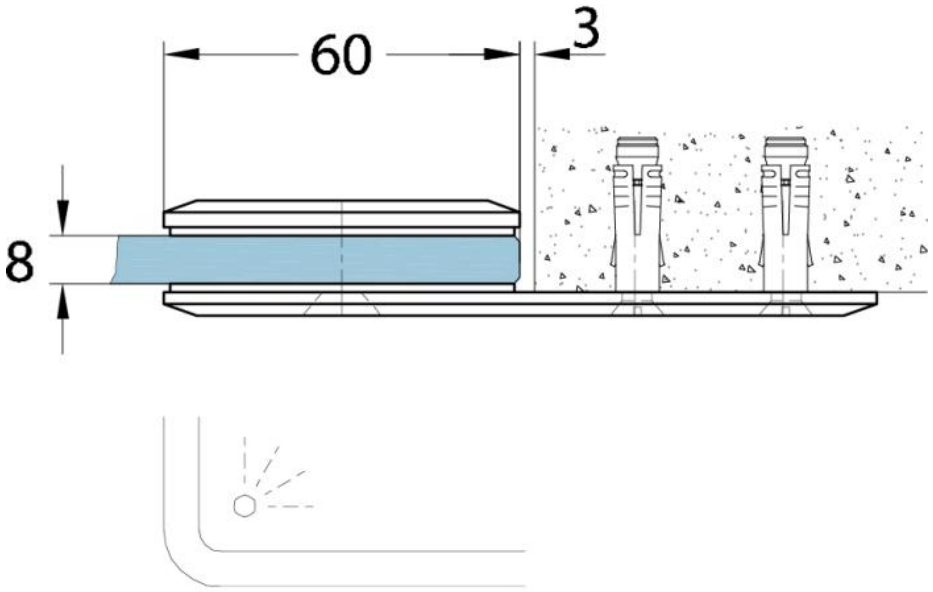
60
3
8

Variante 1
Variation 1

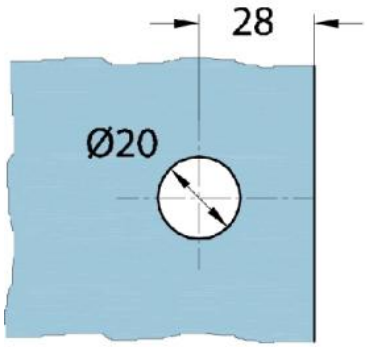
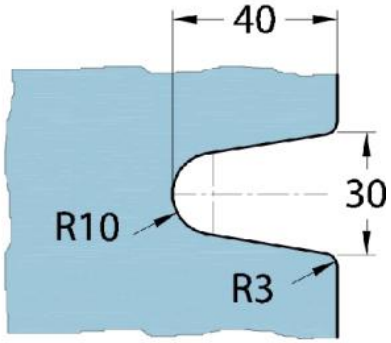
Variante 2
Variation 2