62.34300.01

Vitrinenscharnier

Material:	Messing
Ausführung:	verchromt poliert
Montage:	Glas/Wand
Glasstärke:	6 - 8 mm
Verkaufseinheit (VE):	St
Packungseinheit (PE):	2.00
Form:	eckig
Glasbearbeitung:	Glasausschnitt
Tragkraft:	15 kg/Paar

mit 3 Montage- und 1 Befestigungsschraube

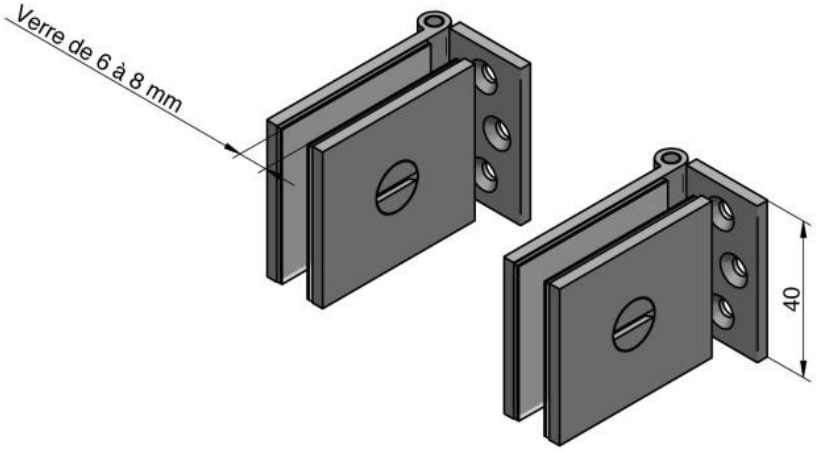
Verre de 6 à 8 mm
40

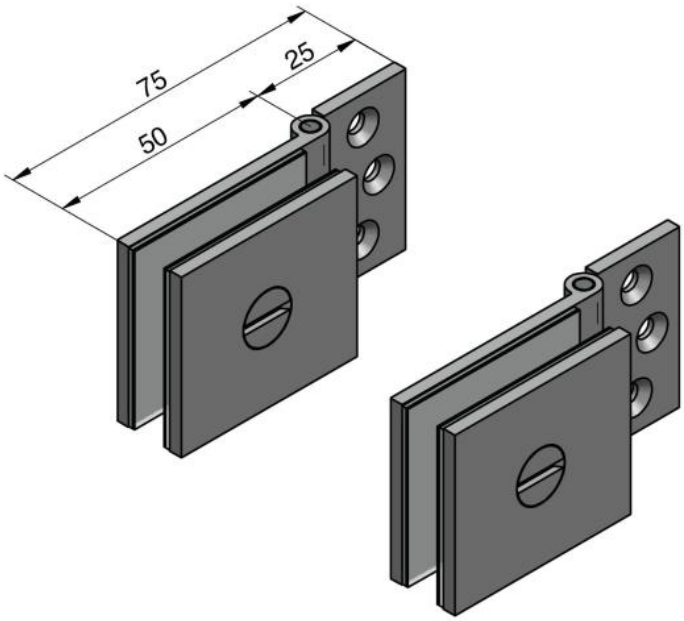
75
25
50

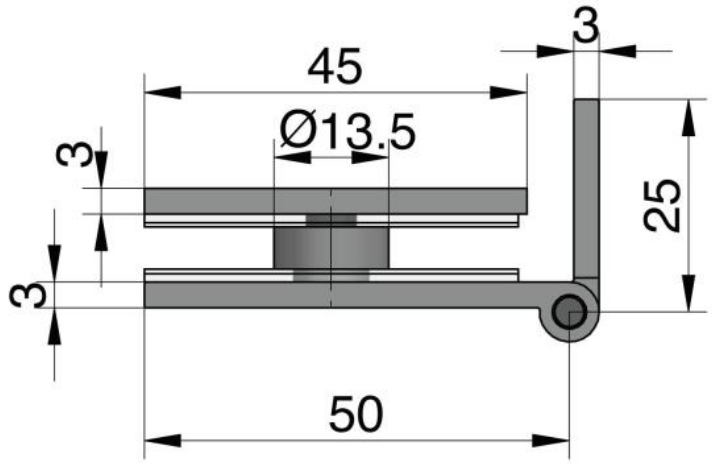
3
45
Ø13.5
3
25
3
50

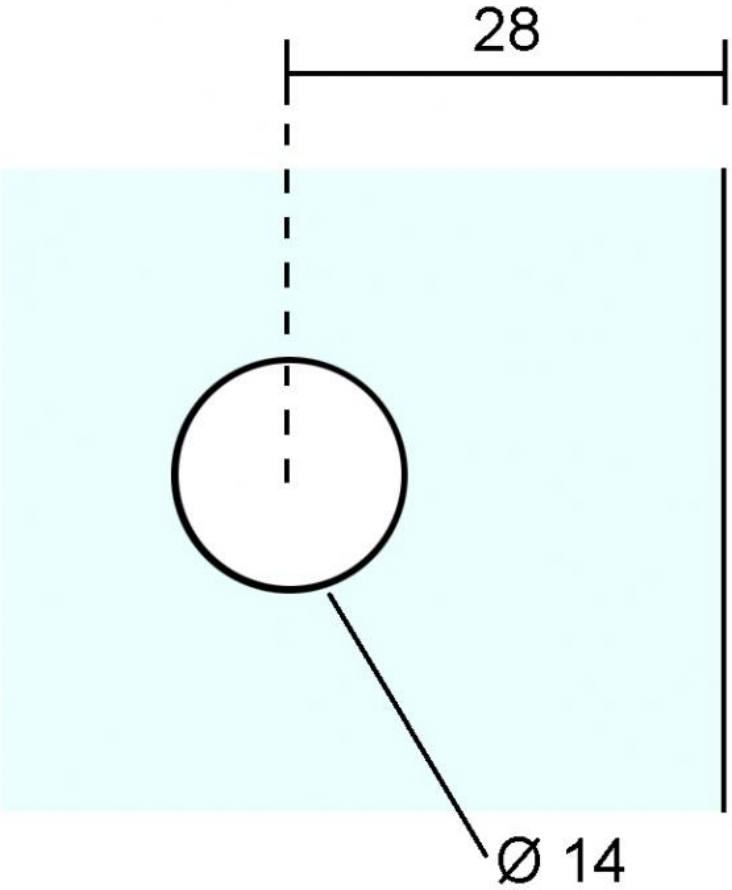
28
Ø 14