44.32640.34

Duschtürscharnier Marine

Material:	zinc die cast
Finish:	inox effect
Mounting:	glass/glass 90°
Glass thickness:	8 / 10 mm
Sales unit (SU):	St
Unit package:	1.00
Carrying capacity:	40 kg/pair

mit Arretierung bei 0° und 90° in beide Richtungen, stufenlos verstellbar, max. 40 kg/Paar. Bei mehr Gewicht muss ein drittes Scharnier verwendet werden

Fixteil / verre fixe

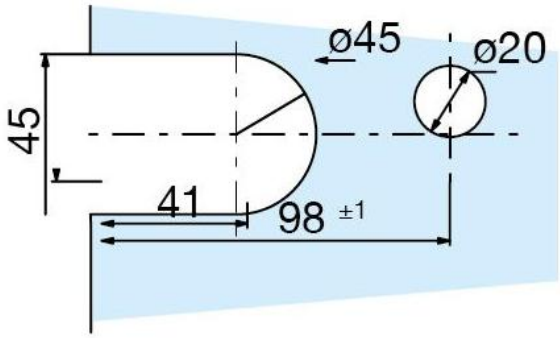

Türe / porte

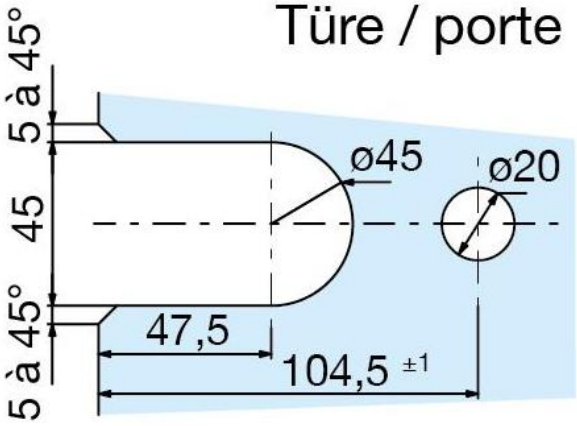

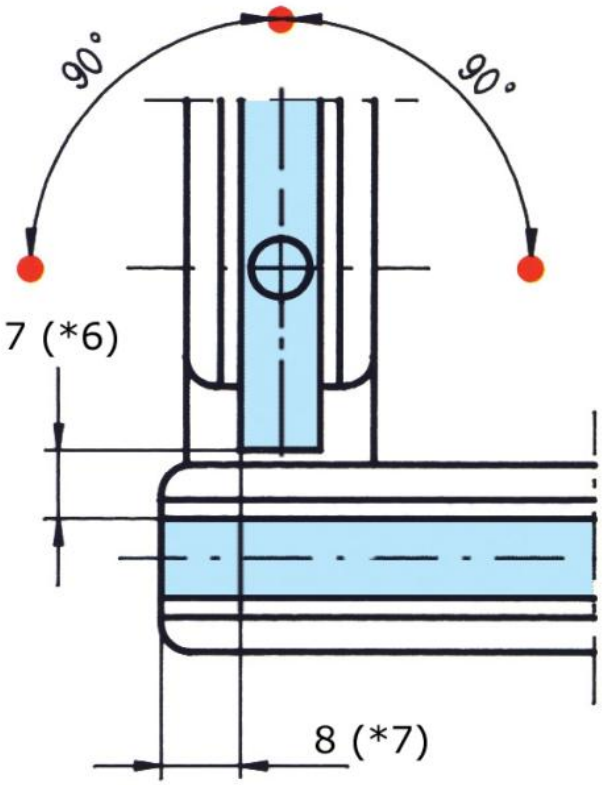

* = 10 mm Glas