44.31650.01

Pièce de fixation

Matériau:	laiton
Finition:	chromé poli
Montage:	verre/mur 90°
Épaisseur du verre:	6 / 8 mm
Unité de vente (UV):	St
unité d'emballage (UE):	1.00
Forme:	rond
Mesures:	40 x 43 mm
Travail du verre:	Encoche

pour verre fixe, assorti à Coralia und Maréva

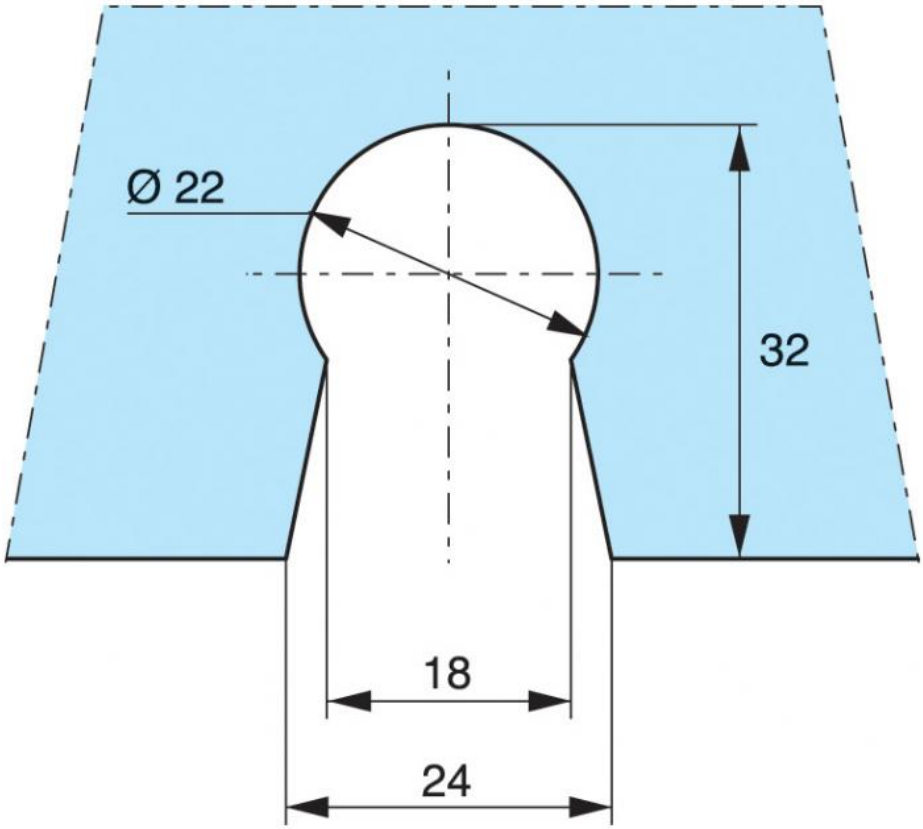
Ø 22
32
18
24