15.69070.21

Schwallschutz

Material:	Aluminium
Ausführung:	Chromeffekt
Verkaufseinheit (VE):	St
Packungseinheit (PE):	1.00
Stangenlänge (L):	1800 mm

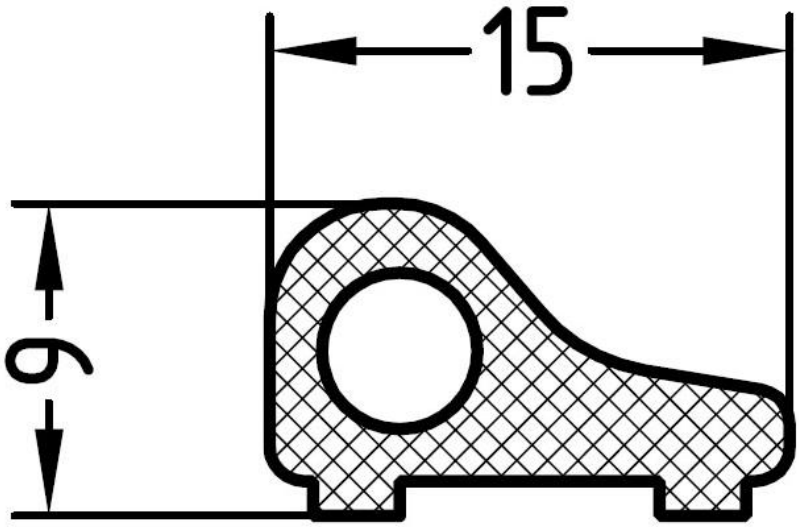

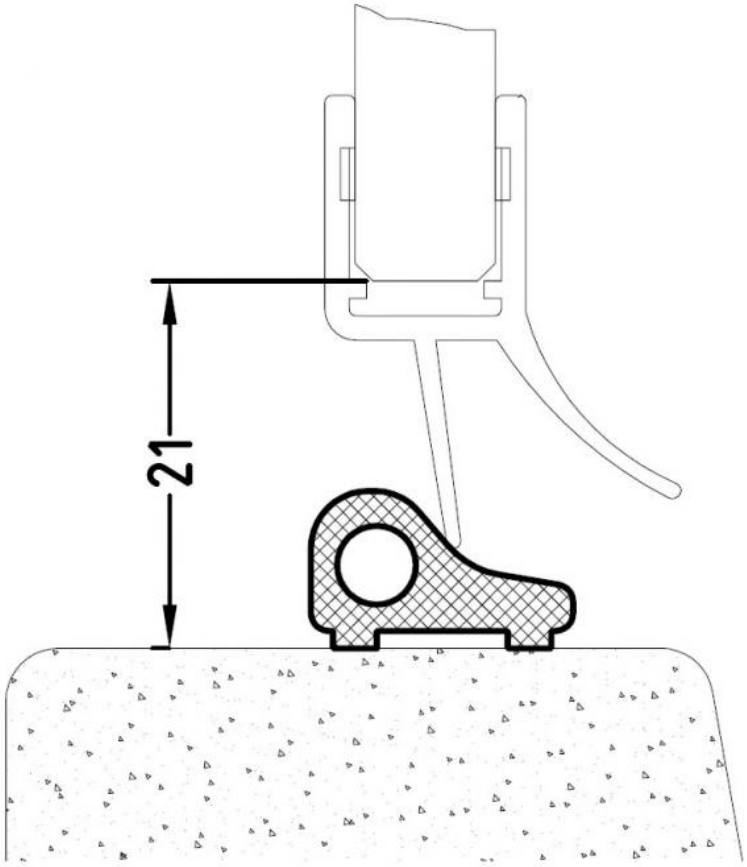
21