15.06430.01

Duschtürscharnier Wellness, nach aussen öffnend

Material:	brass
Finish:	chrome polished
Mounting:	glass/glass 180°
Glass thickness:	8 mm
Sales unit (SU):	St
Unit package:	1.00
Shape:	square
Measures:	70 x 98 mm
Carrying capacity:	40 kg/pair

vorgerichtet für 8 mm ESG, max. Türgrösse 1000 x 2000 mm bzw. 40 kg/Paar

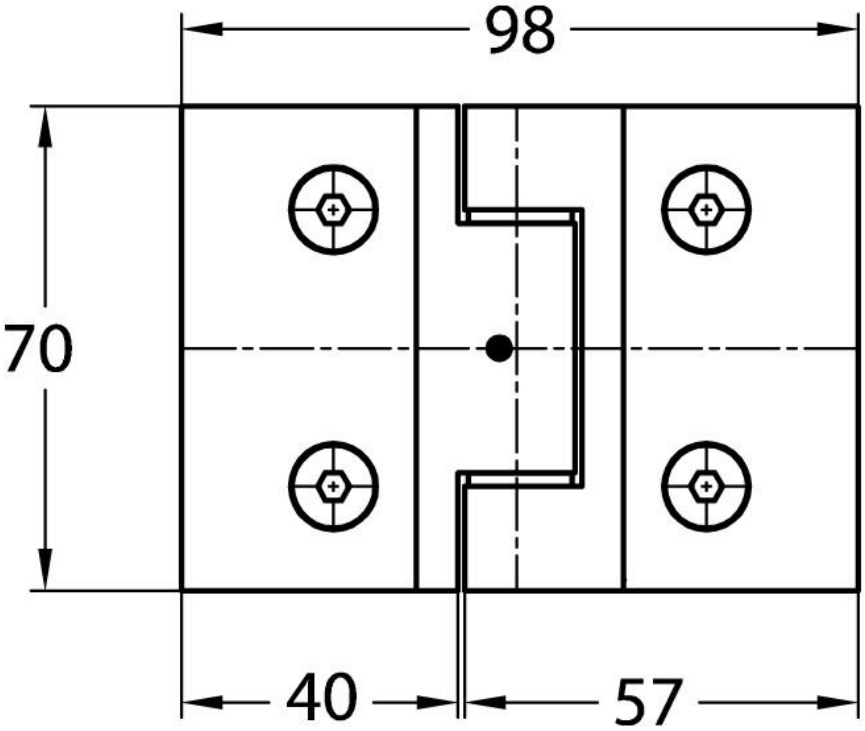
98
70
40
57

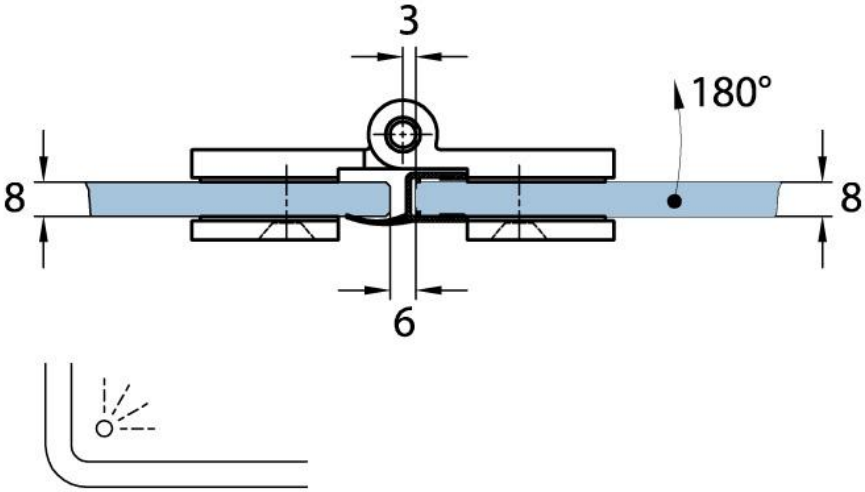
3
180°
8
8
6

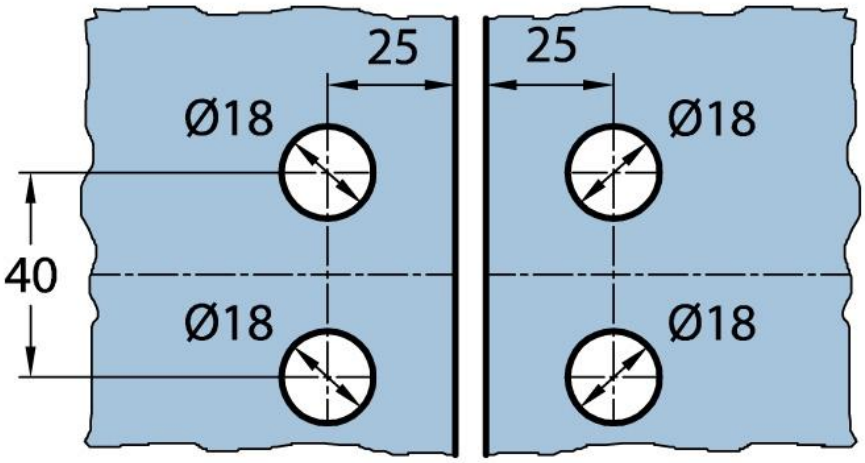
25
25
Ø18
Ø18
40
Ø18
Ø18